Водопровод•Канализация•Отопление
РУБИН 2001
20 години Ваш доверен партньор

Carrier

Водни вентилаторни конвектори за скрит монтаж

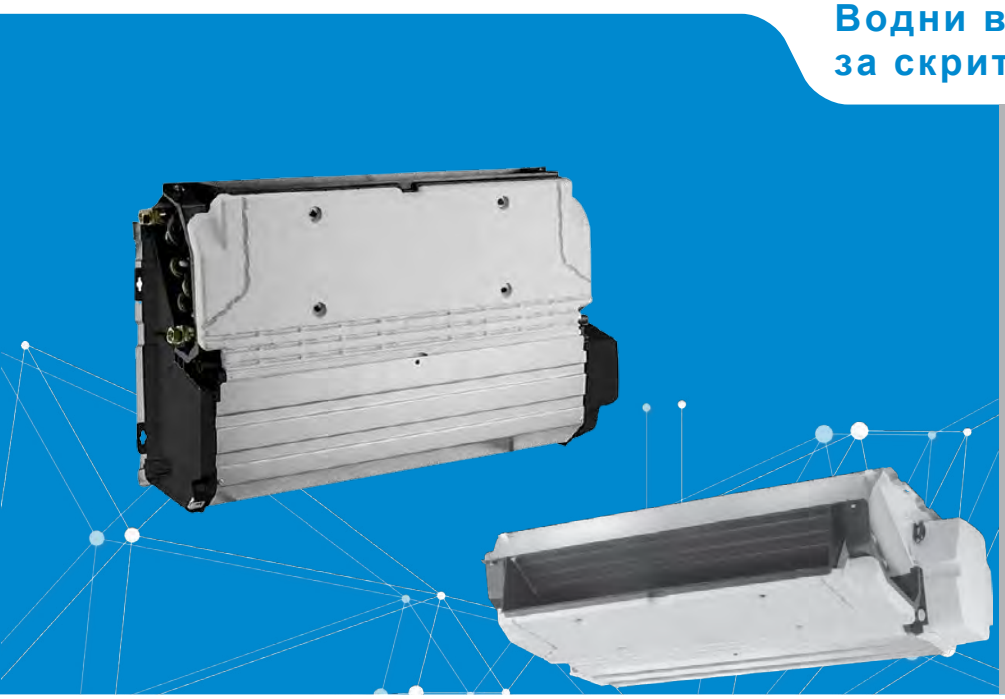

Широка гама от конвектори

отговарящи на индивидуалните изисквания на всеки тип помещения

Висока енергийна ефективност и екологична безопасност.

Повишени нива на комфорт, много ниски нива на шум

Иновативен дизайн, осигуряващ лесен монтаж и поддръжка

42ND

Капацитет за охлаждане 0.7– 8.7kW
Капацитет за отопление 1.3–11.6kW

Вентилаторните конвектори от новата серия 42ND с функции за охлаждане и отопление се предлагат в 2 версии: в кутия и без кутия.

Благодарение на широка гама от модели, а също и на големият избор от опции и схеми на монтаж, новите вентилаторни конвектори от серия 42ND могат лесно да бъдат адаптирани към всяко изискване за инсталиране.

Тези конвектори се наложиха на европейския пазар като идеално оборудване за отопление и охлаждане, използвани в нови и реновирани жилища и сгради, офис помещения, хотели, ресторанти и др.

Иновативен дизайн, високо ниво на акустичен комфорт и отлични топлинни характеристики. Новите вентилаторни конвектори 42ND от CARRIER осигуряват удобно, икономично и много бързо решение за отопление и охлаждане на вашият дом.

EUROVENT CERTIFIED PERFORMANCE
www.eurovent-certification.com

КОДОВЕ, ИЗПОЛЗВАНИ ЗА ИДЕНТИФИКАЦИЯ НА МОДЕЛИТЕ

Номера на моделите				Размер	Ефективност на топлообменника	тип на ел.мотора	Тип на топло-обменника	Контролер	Клапан	Електрически нагревател	Задвижки	Правоъгълна фланцова връзка за подаване на въздух	Сензори	Дренажна помпа
4	2	N	D	1	2	9	F	A	G	A	A	-	-	-
1	2	3	4	5	6	7	8	9	10	11	12	13	14	15

Цифра 1-2-3-4

42ND = Стандартен за скрит монтаж

Цифра 5

1	Размер 1
2	Размер 2
3	Размер 3
4	Размер 4
5	Размер 5
6	Размер 6

Цифра 6

1 ниска ефективност
2 средна ефективност
3 стандартна ефективност
4 висока ефективност

Цифра 7

5	5-скоростен електродвигател AC
6*	3-скоростен електродвигател AC
9	Електродвигател EC 0 -10 B

Цифра 8

F = 2-тръбна система, лява връзка
G = 2-тръбна система, дясна връзка
C = 4-тръбна система, лява връзка
D = 4-тръбна система, дясна връзка

Цифра 9

- = КОНТРОЛЕР НЕ Е ВКЛЮЧЕН В ДОСТАВКАТА
K = Контролер NTC (AQUASMART EVOLUTION®) без контролен панел
L = WTC Lon без контролен панел
M = WTC BACnet без контролен панел
V = 33TZ Вграден термостат за моделите с кутия (предварително монтиран) (само 42NC и 42NR)
W = 33TZ Термостат за моделите за стенен монтаж (не е инсталиран)

Цифра 10

- = Без клапан
G = 2-ходов клапан
H = 4-ходов клапан (3-ходов клапан с байпас)
L = 2-ходов автоматичен балансиращ клапан без щуцер за измерване на налягането
T = 2-ходов автоматичен балансировъчен клапан със щуцери за измерване на препада на налягането

Цифра 11

- = Без електрически нагревател
A = Електрически нагревател (ВИСОКА ЕФЕКТИВНОСТ)
B = Електрически нагревател (НИСКА ЕФЕКТИВНОСТ)

Цифра 12

- = Отсъства
A = 2-ПОЗИЦИОННА ЗАДВИЖКА (ВКЛ/ОТКЛ.),, 230 B
B = 2-ПОЗИЦИОННА ЗАДВИЖКА (ВКЛ/ОТКЛ.), 24 B (задължителна цифра 9 = -)
C = 3-ПОЗИЦИОННА ЗАДВИЖКА С ПРОПОРЦИОНАЛНО УПРАВЛЕНИЕ, 230 B (задължителна цифра 9 = "-" или K/L/M)
D = 2-ПОЗИЦИОННА ЗАДВИЖКА С ПРОПОРЦИОНАЛНО УПРАВЛЕНИЕ, 24 B (задължителна цифра 9 = -)
E = ПРИВОД 0-10 B (задължителна цифра 9 = -)

Цифра 13

- = Отсъства
A = С правоъгълен фланец (само 42ND)

Цифра 14

- = Отсъства
A = сензор за температура на връщащия въздух (само ако цифра 9 = W)
B = сензор за превключване на режим (само ако бит 8 = F / G, бит 9 = V / W, бит 10 = H)
C = сензор за температура на връщащия въздух + сензор за смяна на режима (само ако бит 8 = F / G, бит 9 = W, бит 10 = H)

Цифра 15

- = Отсъства
P = с помпа за източване на конденз (за вертикален монтаж)
Q = с кондензна помпа (за хоризонтален монтаж)

Забележка.

* Доставя се само за размери 2 и 3

ХАРАКТЕРИСТИКИ

Корпус

- Моноблокова основна рамка и странични елементи от ABS пластмаса
- Преден и заден панел от поцинкована стомана с отвори за лесен монтаж.

Корпус за моделите с кутия

Корпусът е изработен от два материала и в два цвята:

- Фланец, страничен панел и решетка за изпускане на въздух от ABS пластмаса и боядисани в сиво (RAL 7035)
- Пресована метална лицева плоча, боядисана в бяло (RAL 9010) и предно монтирана решетка за всмукване на въздух (42NR), боядисана в сиво (RAL 7035)
- Централна точка за достъп до вградения 33TZ термостат.

Топлообменник на водата

- Концепция за високоефективен топлообменник
- Корпусът на топлообменника е изработен от поцинковани стоманени панели.
- Медни тръби с алуминиеви ребра в стандартна или аеродинамично оптимизирана форма (патентована). - Свързващите тръби на водния топлообменник могат да бъдат разположени от лявата или от дясната страна на модула, гледани от страната на изхода на въздуха (посочени при поръчка).
- 2- или 4-тръбен топлообменник, оборудван с ½ "или ¾" въртящи се тръби с изход за въздух и изпускателни клапани.
- Допълнителният топлообменник за 4-тръбната система е оборудван с ½" въртящи се тръби (40 мм център-център).
- Номинално работно налягане 16 bar (при 20°C).
- Тестван под налягане от 18 бара.
- Максимална температура на входа на гореща вода:
* 4-тръбна система: 90°C;
* 2-тръбна система: 90°C;
* 2-тръбна система + 2-жилен електрически нагревател: 55°C (мин. въздушен поток: 200 m3/h)

Електрически въздушен нагревател

- Монотръбен нагревателен елемент (230 V; 1 фаза; 50/60 Hz), монтиран в алуминиев корпус.
- Два капилярни термостата с ръчно и автоматично нулиране, вградени в алуминиевия корпус.

Тава за събиране и отвеждане на конденза

- Тава за оттичане на кондензат от ABS PC пластмаса, 10% фибростъкло, подсилен EPS с дебелина 20 мм, клас на пожароустойчивост M1.
- Подсилена топлоизолация за всякакъв климат (EPS панели с дебелина 20 мм), клас на пожароустойчивост M1.
- Допълнителна тава за оттичане от ABS пластмаса.
- Отвод за конденз с външен Ø 22 мм.

Вентилатор

■ Вентилатор (и)

Работните колела на вентилатора са изработени от ABS пластмаса. Вентилаторният блок се състои от две части, което позволява лесен и удобен достъп до всички негови компоненти.

Работното колело на вентилатора е с диаметър 160 мм, оборудвано е с изключителни аеродинамични лопатки, изработени от самозагасваща HB ABS пластмаса.

■ Електродвигател EC

Електрическият двигател с висока енергийна ефективност осигурява 85% намаление на консумацията на електроенергия.

- Безчетков електродвигател.
- Херметически затворен, със защитен вал.
- Безстепенно управление на скоростта с помощта на сигнал 0-10 V.
- Автоматична защита от претоварване, вградена в намотката (NC контакт).
- Монтира се на антивибрационни монтажи.
- Захранване: 230 V ± 10%; 1 фаза; 50-60 Hz.

Забележка. Минималното напрежение, необходимо за стартиране на двигателя е 2 V.

■ Асинхронен електродвигател

- 5 скорости (съответните връзки към клемните скоби са направени фабрично), възможна е промяна на схемата на свързване на място.
- Херметически затворен, клас на топлоустойчивост на изолационни материали F, със защитен вал.
- Фазовоизместващ кондензатор.
- Лагери.
- Автоматична термична защита, вградена в намотката (стандартен аксесоар).
- Антивибрационни монтажи.
- Захранване: 230 V; 1 фаза; 50/60 Hz, намалена консумация на енергия.

Клемна кутия

- Клемната кутия е интегрирана от страната на основата на модула от страната, противоположна на хидравличните връзки.
- Материал на тялото: полипласт PP 20% Talc.
- Електрическите връзки се извършват на 7,5 мм DIN шина в съответствие с EN 50022.
- Кабелни скоби за връзки, направени от клиента.

Въздушен филтър

- Еластичен миещ се филтърен материал от полиестерни влакна върху твърда рамка.
- Клас на ефективност според EN 779: G3.
- Клас на пожароустойчивост: M1.
- Монтира се на релси за лесна поддръжка и обслужване.

Опаковка

- Конвекторите се доставят на палети в индивидуални кутии, увити в защитно фолио.

Система за управление

- Електронен термостат: 33TZ (вграден термостат за вертикални модели с кутия и отворена рамка; или термостат за стена за всички модели) и 33TA / B / C / D (доставя се от ERCD само във версия за стенен монтаж).
- Серия електронни табла за управление на мрежата (CCN): NTC.
- Серия електронни контролни панели за работа в мрежа (LON или BacNET): WTC.

Фабрично монтирани аксесоари:

- Помпа за източване на кондензат.
- Правоъгълен канал за директно разпределение на въздуха зад окачения таван.
- Канал за подаване и връщане на въздух: отпред и отзад свързани към модели 42NI и страничен (U) към 42NU размери 2 до 4.
- Воден топлообменник с ребра със защитно покритие за работа в агресивна и корозивна въздушна среда (на морския бряг или в близост до химически заводи).

Допълнителни аксесоари, доставяни отделно

- Подпори или рамка
- Решетка за всмукване на въздух между опорите
- Задна монтажна рамка за перваз и боядисан заден панел
- Въздухоразпределителна решетка с единични или двойни въздушни дефлектори
- Канал за подаване на въздух в комплект за размери от 1 до 6 с диаметър 200 mm или 160 mm за размери от 1 до 5
- Антивибрационни стойки (комплект от 4 стойки)

Забележка. Вижте листа с данни за повече подробности.

СХЕМА НА МОНТАЖ И РАЗМЕРИ – МОДЕЛИ ЗА СКРИТ МОНТАЖ (ВЕРТИКАЛНИ)

42ND: Базов модел с всмукване на въздух отдолу

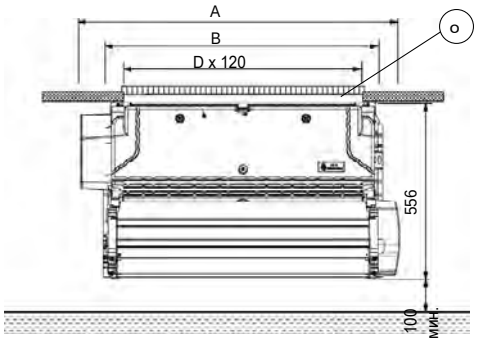

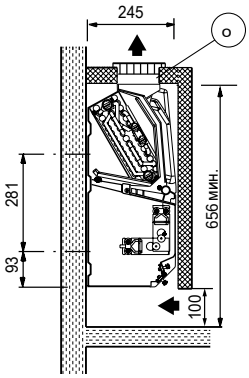

42ND + опорна рамка: Базов модел с опорна рамка

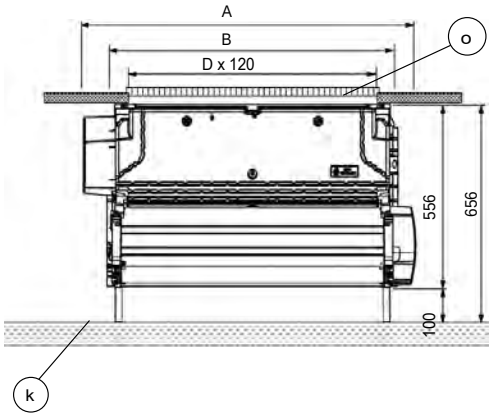

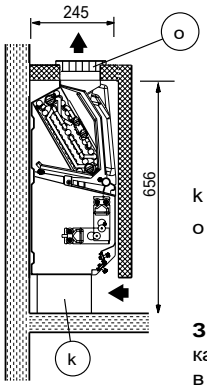

Допълнителни аксесоари за различни монтажни схеми (продават се отделно)

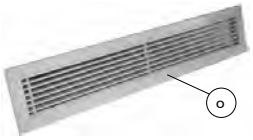

k Опорна рамка

o Алуминиева решетка за изход или всмукване на въздух с единична дефлекторна клапа и уплътнителна рамка (без ревизионен люк).

Забележка. Тази решетка може да се използва както за засмукване, така и за подаване на въздух в помещението.

Стандартен размер	A	B Разстояние между центровете на монтажните отвори	D Разстояние на решетката	Маса, кг *
1	652	505	355	15
2	812	665	515	18
3	1012	865	715	22
4	1212	1065	915	28
5	1412	1265	1115	32
6	1612	1465	1315	36

* Тегло с 4-тръбна система (без клапани)

СХЕМА НА МОНТАЖ И РАЗМЕРИ – МОДЕЛИ ЗА СКРИТ МОНТАЖ (ХОРИЗОНТАЛНИ)

42ND: Модел с преден рециркулиращ въздух

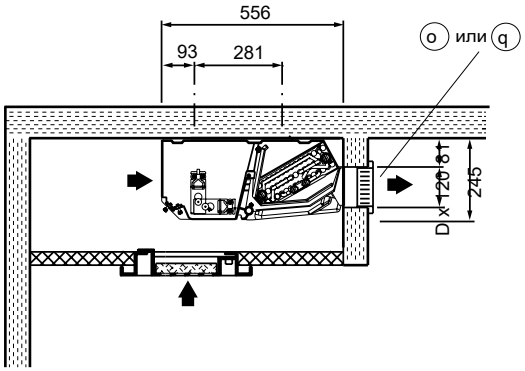

Изглед отдолу

Аксесоари

- Алуминиева решетка на въздушния дифузьор с единични (o) или двойни въздушни дефлектори и уплътнителна рамка

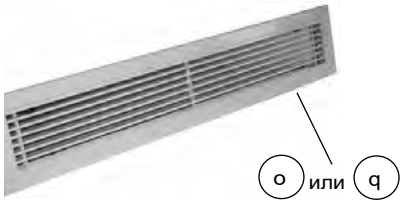

- Метален ръкав за свързване на въздуховода към изхода за въздух

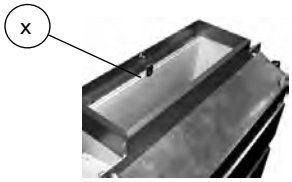

Допълнителни аксесоари за различни монтажни схеми (продават се отделно)

o: Алуминиева решетка за разпределение на въздуха с единична дефлекторна клапа и уплътнителна рамка.

q: Алуминиева решетка за разпределение на въздуха с двойни дефлекторни клапи и уплътнителна рамка.

x: Метален ръкав за свързване на въздуховода към изхода за въздух

Размер	A	B Разстояние между центровете на монтажните отвори	D Разстояние на решетката	Маса, кг *
1	652	505	355	15
2	812	665	515	18
3	1012	865	715	22
4	1212	1065	915	28
5	1412	1265	1115	32
6	1612	1465	1315	36

* Тегло с 4-тръбна система (без клапани)

СХЕМА НА МОНТАЖ И РАЗМЕРИ – МОДЕЛИ ЗА СКРИТ МОНТАЖ (ХОРИЗОНТАЛНИ)

42ND + комплект за подаване на въздух Ø 200 мм:

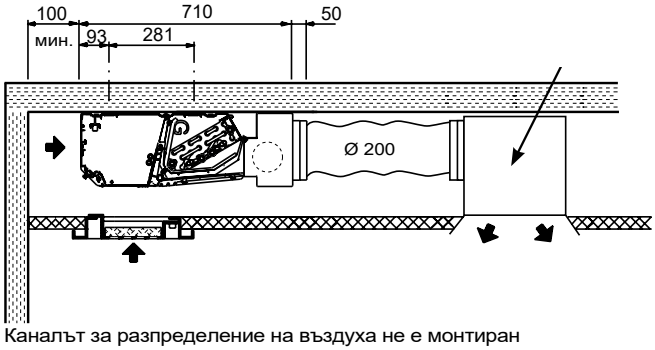

Каналът за разпределение на въздуха не е монтиран предварително на уреда. Предлага се за размери от 1 до 6

Размер	Брой на свързващите тръби	Ø тръби
1	1	200
2	1	200
3	2	200
4	3	200
5	3	200
6	3	200

42ND + комплект за подаване на въздух Ø 160 мм:

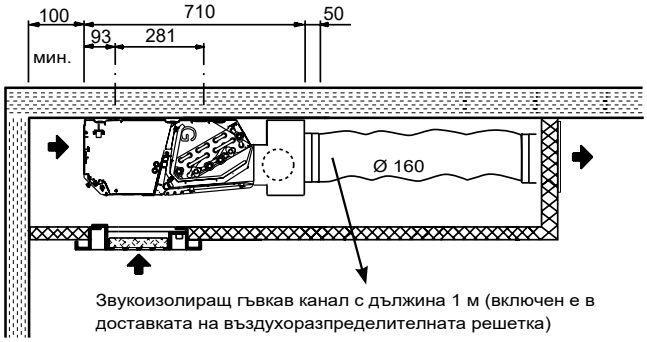

Каналът за разпределение на въздуха не е монтиран предварително на уреда. Предлага се за размери от 1 до 5

Размер	Брой на свързващите тръби	Ø тръби
1	1	160
2	1	160
3	2	160
4	3	160
5	3	160

ХАРАКТЕРИСТИКИ - 2-ТРЪБНА СИСТЕМА

Условия Eurovent

Режим на охлаждане: температура на водата: 7/12°C; температура на входящия въздух: 27°C (по сух. терм.) / 19°C (по влаж. терм.)

Режим на отопление: температура на водата: 45/40°C; температура на входящия въздух: 20°C

Размер	Електродвигател AC Скорост на електродвигателя	Електродвигател EC Напрежение (V)	Поток на въздуха, $m^3/ч$	Капацитет на охлаждане, W		Капацитет на отопление, Вт	Мощност на звука LW, dB(A)	Електропотребление W		Електрически нагревател	
				Пълен	Номинален			Електродвигател AC	Електродвигател EC	Ниска производителност W	Висока мощност W
42N-115F/G 42N-119F/G	V4	4,6	265	1 040	990	1 530	46	24	10	300	600
	V3	3,9	225	880	830	1 360	41	19	6		
	V1	2,8	165	710	660	1 030	33	12	5		
42N-135F/G 42N-139F/G	V4	5	265	1 390	1 130	1 880	46	25	11	300	600
	V3	4,2	225	1 200	970	1 600	42	19	8		
	V1	2,9	165	850	670	1 160	36	11	5		
42N-215F/G 42N-219F/G	V4	4,8	415	1 760	1 690	2 500	50	42	15	500	1000
	V3	4,3	370	1 620	1 540	2 330	47	40	12		
	V1	2,7	230	1 150	1 050	1 550	36	33	5		
42N-235F/G 42N-239F/G	V4	4,8	410	2 140	1 800	2 690	50	42	15	500	1000
	V3	4,3	365	1 910	1 640	2 430	46	40	12		
	V1	2,7	225	1 320	1 120	1 670	35	33	5		
42N-245F/G 42N-249F/G	V4	4,8	410	2 420	1 960	2 960	50	42	15		
	V3	4,3	365	2 190	1 770	2 650	47	40	12		
	V1	2,7	225	1 480	1 150	1 740	36	33	5		
42N-315F/G 42N-319F/G	V4	5,3	645	2 720	2 150	3 410	53	53	26	800	1600
	V3	4,4	535	2 390	1 870	2 960	47	47	17		
	V1	2,2	230	1 380	1 030	1 670	29	36	4		
42N-325F/G 42N-329F/G	V4	5,3	645	3 160	2 620	3 840	53	53	26		
	V3	4,4	535	2 760	2 250	3 180	47	47	17		
	V1	2,2	230	1 300	1 080	1 680	29	36	4		
42N-335F/G 42N-339F/G	V4	5,3	620	3 510	2 700	4 280	53	53	26	800	1600
	V3	4,4	505	3 050	2 340	3 590	47	47	17		
	V1	2,2	220	1 370	1 060	1 690	29	36	4		
42N-435F/G 42N-439F/G	V4	6,8	1030	5 750	4 480	6 310	60	102	59	1200	2400
	V3	5,4	805	4 740	3 590	5 150	55	87	31		
	V1	3,2	445	2 910	2 160	3 170	41	68	10		
42N-535F/G 42N-539F/G	V4	7,1	1120	6 150	4 840	6 950	60	94	60	1600	3200
	V3	5,8	910	5 350	4 100	5 740	55	80	35		
	V1	3,6	535	3 440	2 620	3 660	42	64	11		
42N-645F/G 42N-649F/G	V4	7,8	1350	7 990	5 970	8 590	63	122	87		
	V3	7,1	1210	7 420	5 550	7 870	61	118	65		
	V1	4,4	730	5 070	3 770	5 230	49	105	18		

(1) Внимание! Уверете се, че температурата на изходящия въздух не надвишава 65 °C (препоръка на CARRIER).

CARRIER участва в програмата за сертифициране на вентилаторни конвектори ECP.
Сертифицирани са следните характеристики: захранващо напрежение (само за агрегати с управление на скоростта); пълен хладилен капацитет; разумен охлаждащ капацитет, общ отоплителен капацитет; хидравлично съпротивление; консумация на мощност на електродвигателя; Lw (вход + излъчен) и Lw (изход) (за устройства, свързани към канала); общо Lw (за устройства, които не са свързани към въздуховода); въздушен поток и външно статично налягане (само за устройства, свързани към канал).

ВРЪЗКА НА ВОДНИЯ КОНТУР С ИНСТАЛИРАНИ КЛАПАНИ

С 2-пътни клапани

Въртяща се връзка с женска резба с плоска носеща повърхност

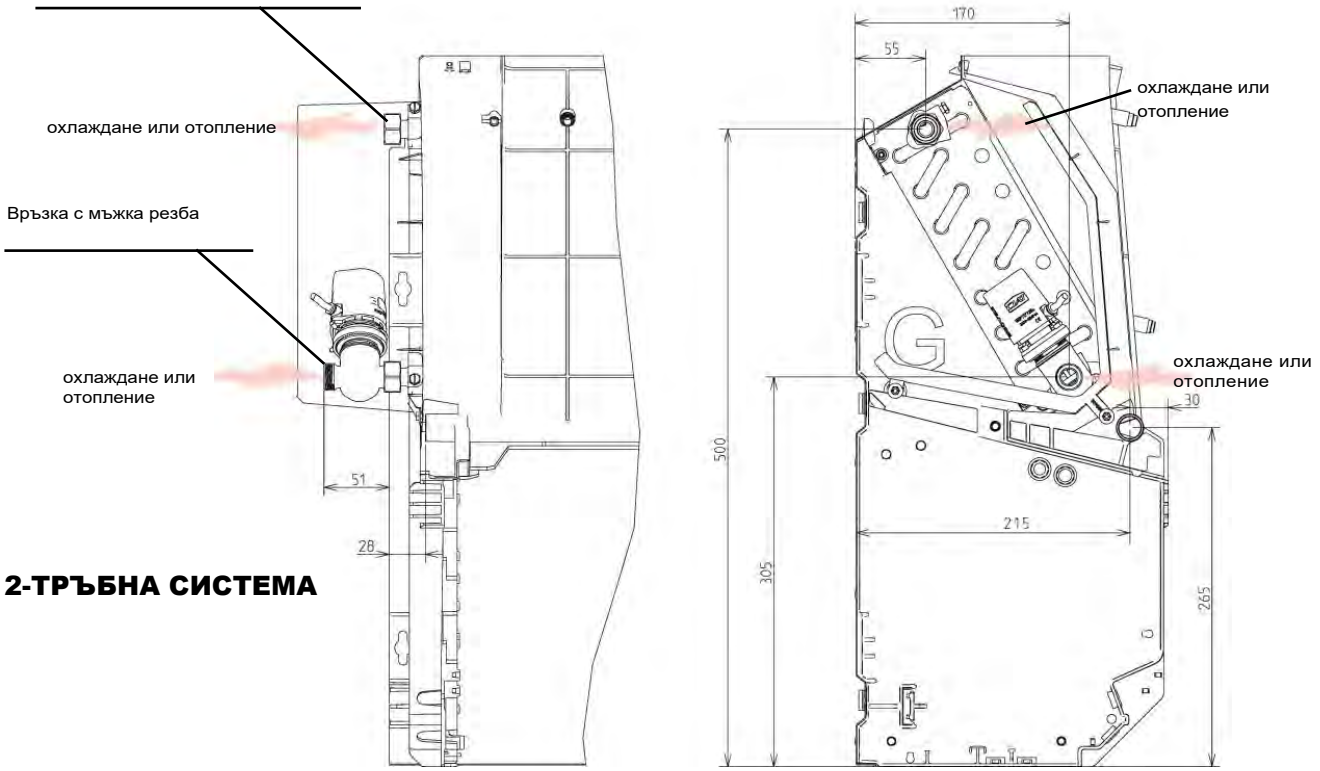

2-ТРЪБНА СИСТЕМА

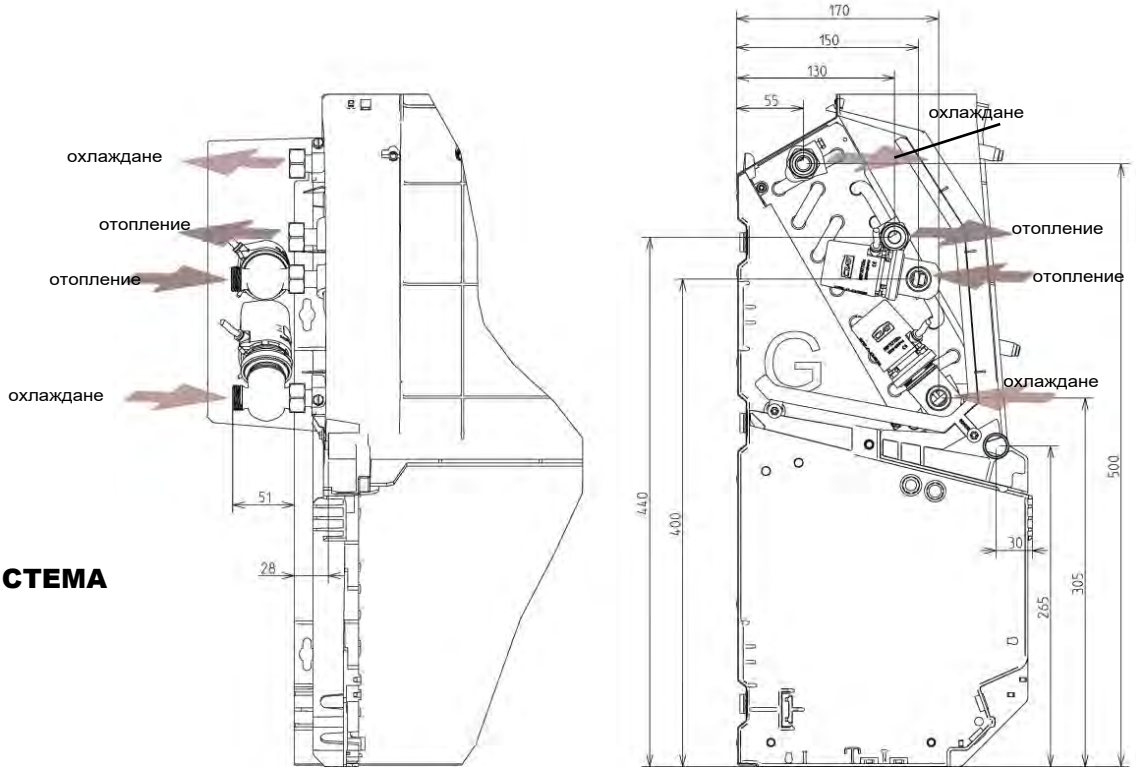

4-ТРЪБНА СИСТЕМА

ВРЪЗКА НА ВОДНИЯ КОНТУР С ИНСТАЛИРАНИ КЛАПАНИ

С монтирани 3-пътни клапани и байпас (междуосово разстояние 40 мм)

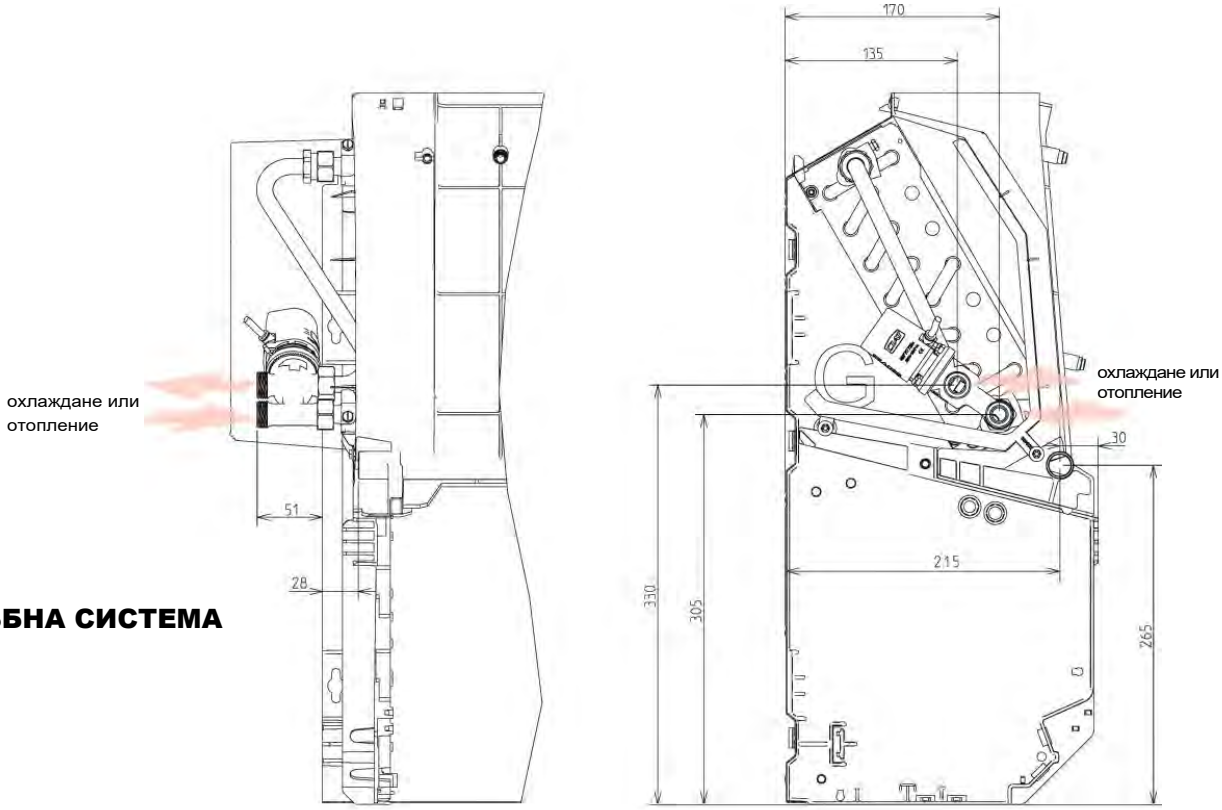

2-ТРЪБНА СИСТЕМА

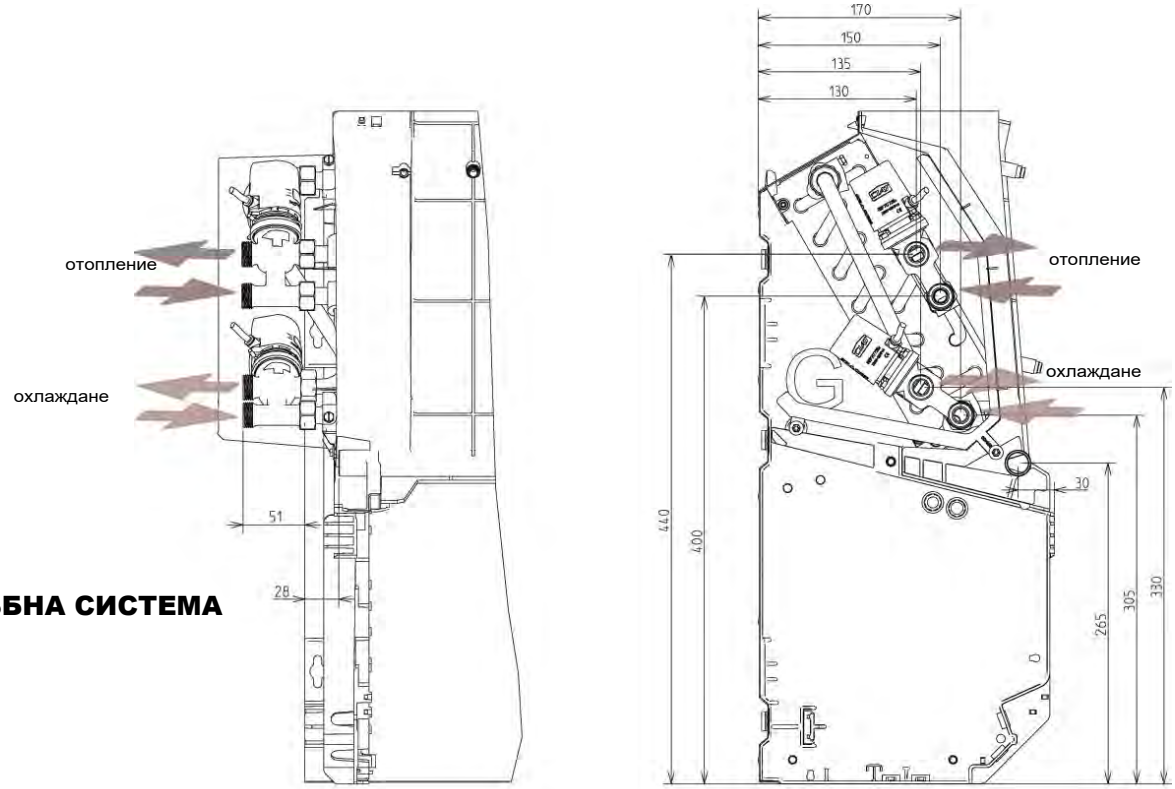

4-ТРЪБНА СИСТЕМА

ТЕХНИЧЕСКИ ХАРАКТЕРИСТИКИ

Обем на топлообменника, л

		115/119	135/139	215/219	235/239	245/249	315/319	325/329	335/339	435/439		535/539	645/649
2-тръбна система	Топлообменник със студена или топла вода	0,23	0,33	0,30	0,45	0,53	0,40	0,47	0,63	0,84		1,03	1,33
		135/139		**235/239**	**245/249**		**335/339**		**345/349**	**435/439**	**445/449**	**535/539**	**635/639**
4-тръбна система	Охлаждащ топлообменник	0,33		0,45	0,36		0,60		0,52	0,71	0,72	1,11	1,32
	Воден воздухона-гревател	0,075		0,098	0,19		0,13		0,21	0,22	0,24	0,274	0,47

Диаметри на свързващите тръби на топлообменника

- Тип на свързващи тръби на топлообменника: въртящи се с плоска носеща повърхност;
- Вид на връзките на клапана: резбови съединения за вграден монтаж.

		115/119	135/139	215/219	235/239	245/249	235/239	245/249	335/339	325/329	435/439	535/539	645/649
2-тръбна система	Топлообменник със студена или топла вода	G1/2"	G1/2"	G1/2"	G1/2"	G1/2"	G1/2"	G1/2"	G1/2"	G1/2"	G1/2"	G3/4"	G3/4"
		135/139		**235/239**	**245/249**		**245/249**		**335/339**	**345/349**	**445/449**	**535/539**	**635/639**
4-тръбна система	Охлаждащ топлообменник	G1/2"		G1/2"	G1/2"		G1/2"		G1/2"	G1/2"	G3/4"	G3/4"	G3/4"
	Воден воздухона-гревател	G1/2"		G1/2"	G1/2"		G1/2"		G1/2"	G1/2"	G1/2"	G1/2"	G1/2"

Характеристики на електродвигателя

		Асинхронен електродвигател							Безчетков електродвигател EC					
	Скорост	**Размер**						**Скорост**	**Размер**					
		1-5	**2-5**	**4-5**	**4-5**	**5-5**	**6-5**		**1-9**	**2-9**	**3-9**	**4-9**	**5-9**	**6-9**
Макс. конс. мощност, W	V5	33	58	88	106	108	135	V5	11	25	32	77	90	100
	V4	31	41	67	93	94	114	V4	9	15	22	63	80	75
	V3	29	36	52	80	79	99	V3	6	11	13	36	42	55
	V2	27	31	42	72	72	88	V2	5	8	7	21	26	32
	V1	26	27	35	63	63	77	V1	4	5	3	11	13	16
Макс. конс. ток, A	V5	0,14	0,25	0,38	0,46	0,47	0,59	V5	0,11	0,20	0,29	0,62	0,71	0,74
	V4	0,13	0,18	0,29	0,40	0,41	0,50	V4	0,09	0,13	0,20	0,50	0,62	0,67
	V3	0,13	0,16	0,23	0,35	0,34	0,43	V3	0,07	0,11	0,13	0,30	0,35	0,44
	V2	0,12	0,13	0,18	0,31	0,31	0,38	V2	0,06	0,09	0,08	0,19	0,21	0,27
	V1	0,11	0,12	0,15	0,27	0,27	0,33	V1	0,06	0,06	0,06	0,11	0,13	0,16

Забележка. Спецификациите са за захранване 230 V +/- 10%, 50 Hz.

При 60 Hz консумацията на енергия и скоростта на въртене обикновено са по-високи. Обхват на работни параметри на електродвигателя:

мин. Температура на рециркулирания въздух: 0 °C;
макс. Температура на рециркулирания въздух: 40 °C

ПОМПА ЗА ОТВОД НА КОНДЕНЗ

Технически характеристики

Изходът на помпата за източване на конденза трябва да бъде свързан към канализационната система с помощта на гъвкав маркуч с вътрешен диаметър 6 mm (не е включен в обема на доставката).

Кабели за захранване и аварийна сигнализация.

Максимален поток	10.4 л/ч
Максимален изпускателен напор	7 м (расход = 4 л/ч)
Максимално налягане	10 м (расход = 0 л/ч)
Ниво на звука на разстояние 1 м от уреда съгласно EN ISO 3744 и 4871 (измерено в метрологичната лаборатория LNE извън модула при работеща помпа)	20.2 дБА
Захранване	230 В +10/-15 %, 50/60 Гц – 19 Вт
Клас на изолация	Класс 1
Контролни нива	ВКЛ.: 14,7 мм; ОТКЛ.: 10,7 мм, АВАРИЯ: 17 мм
Авариен превключвател	NF: 5 A на активно натоварване 250 В Контактите са изработени от AgNI 90/10 позлатени.
Термична защита (защита от прегряване)	70 °C (автоматично рестартиране)
Работен цикъл (степен на използване)	100 %
Клас на защита (съгласно NF EN 60529)	IP64
Стандарт по безопасност	CE
Директива RoHS	Отговаря на изискванията
Директива WEE	Отговаря на изискванията

Производителност на помпата
Разход на вода, l / h (-15 / + 20%)

	Дължина на хоризонталния участък на подаващата тръба			
Височина нагнет.	5 метра	10 метра	20 метра	30 метра
1 метър	10.4	9.1	8.3	7.3
2 метра	8.5	7.8	7	6.4
3 метра	7.9	7.1	6.3	5.8
4 метра	7	6	5.3	4.9

Пределни експлуатационни параметри:

Дренажна връзка: ➔ гъвкав маркуч с вътрешен диаметър 6 мм , ➔ прикрепя се към фитинг с диаметър 8,8 мм. Всеки клапан трябва да бъде свързан към отделен превключвател за ниво, когато се задейства, вентилът трябва да затвори тръбопровода (спиране на образуването на конденз).

Разход
на конденза
(л/ч) = Пълна производителност - Явна производителност (W)

680

ОПЦИИ, ИНСТАЛИРАНИ ОТ ЗАВОДА-ПРОИЗВОДИТЕЛ

	42ND	Снимки	Цифра	Описание
	•		14	Помпа за източване на кондензат, оборудвана с превключвател за ниво за закрепване към уреда.
	•		13	- Метален ръкав за свързване на въздуховода към изхода за въздух

АКСЕСОАРИ, ДОСТАВЯНИ ОТ ЗАВОДА-ПРОИЗВОДИТЕЛ (ДОСТАВЯТ СЕ ОТДЕЛНО)

Снимки	Описание		РАЗМЕР 1	РАЗМЕР 2	РАЗМЕР 3	РАЗМЕР 4	РАЗМЕР 5	РАЗМЕР 6
	Крачета за моделите с кутия	Код	*7242933*					
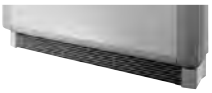	Решетка за всмукване на въздух между крачета	Код	*7242935*	*7242936*	*7242937*	*7242938*	*7242939*	*7242940*
	Задна монтажна рамка, боядисана в светло сиво (RAL7035), дебелина 55 мм (за первази 70 мм)	Код	*7242926*	*7242927*	*7242928*	*7242929*	*7242930*	*7242931*
	Заден панел боядисан в светло сиво (RAL7035) за монтаж до прозорец	Код	*7262703*	*7262704*	*7262705*	*7262706*	*7262707*	*7262708*
	Опорна рамка за моделите за скрит монтаж	Код	*7242932*					

АКСЕСОАРИ, ДОСТАВЯНИ ОТ ЗАВОДА-ПРОИЗВОДИТЕЛ (ДОСТАВЯТ СЕ ОТДЕЛНО)

Снимки	Описание		РАЗМЕР 1	РАЗМЕР 2	РАЗМЕР 3	РАЗМЕР 4	РАЗМЕР 5	РАЗМЕР 6
	Решетка за разпределение на въздуха с единична дефлекторна клапа и уплътнителна рамка за вертикални и хоризонтални монтирани модели	Код	*7256897*	*7256898*	*7256899*	*7256900*	*7256901*	*7256902*
	Решетка за разпределение на въздуха с двойни преградни перки и уплътнителна рамка за хоризонтални скрити модели	Код	*7242942*	*7242943*	*7242944*	*7242945*	*7242946*	*7242947*
	Въздухоразпределителен канал с тръби Ø 200 мм	Код	*7512282*	*7512284*	*7512286*	*7512288*	*7242995*	*7242996*
	Въздухоразпределителен канал с тръби Ø 160 мм	Код	*7512283*	*7512285*	*7512287*	*7512289*	*7243490*	
	Антивибрационните стойки се доставят отделно (4 бр за всяка единица)	Код	*0219453*					

ТЕХНИЧЕСКИ ХАРАКТЕРИСТИКИ

Устройството отговаря на изискванията на всички приложими стандарти. Уредите са произведени в съответствие с изискванията на сертификата за качество ISO 9001 и екологичния сертификат ISO 14001. Всички вентилаторни конвектори са сертифицирани по Eurovent със съответна CE марка.

Корпусът на модула е изработен от два материала на конструкцията и е боядисан в два цвята. Благодарение на изтънчения си модерен дизайн, модулите ще се впишат хармонично във всеки интериор. Моноблоковата конструкция на корпуса осигурява висока надеждност и в същото време позволява лесно и бързо демонтиране на модула. В тялото на уреда няма движещи се пластмасови части, което значително повишава надеждността и увеличава експлоатационния живот на уреда.

Отворите за монтаж в металния заден панел улесняват монтирането на уреда към стена или таван. Конструкцията на модулите не използва бързо износващи се материали.

Въздушен филтър, ефективност най-малко G3 (в съответствие с EN 779), клас на пожароустойчивост M1, монтиран на подвижни релси за лесен достъп и отстраняване на филтъра.

Обработеният въздух се подава в помещението през решетките за изпускане на въздуха чрез ефекта на Коанда, поради което нивото на комфорт отговаря на изискванията на стандарта ISO 7730. Въздушните дефлектори никога не насочват въздушния поток директно в зоната, където се намират хората.

Топлообменникът за водния кръг е изработен от медни тръби с гофрирани алуминиеви ребра. Широка гама от системни конфигурации ви позволява да изберете опцията с оптимална консумация на енергия. Топлообменниците са оборудвани с плоски завъртащи се връзки за свързване на управляващи вентили. Топлообменниците PN16 са оборудвани с изходни и дренажни връзки. Топлообменниците се изпитват при налягане най-малко 16 bar.

Основният съд за оттичане на кондензат е изработен от устойчива на корозия ABS пластмаса (клас V0), оборудвана стандартно с подсилена топлоизолация с дебелина най-малко 20 мм за работа при всякакви климатични условия. Осигурена е допълнителна тава за събиране на кондензат от контролните клапани. Не се допуска използването на метални палети. Диаметърът на изпускателната тръба за кондензат е увеличен до минимум 30 mm, което осигурява надеждно оттичане на течността чрез гравитация.

Вентилаторният блок е оборудван с 230 V (50/60 Hz) асинхронен или HEE електродвигател в херметически затворен или тропически дизайн, със защитен вал с автоматична защита от термично претоварване, вградена в намотката (стандартен аксесоар). Работните колела на вентилатора са с диаметър 160 мм, което гарантира ниски нива на шум и висока консумация на въздух. Размерът на вентилатора се избира в съответствие с изискванията на конкретна система. Наличното външно статично налягане е до 50 Pa.

Работните колела на вентилатора са изработени от ABS пластмаса и имат оптимални аеродинамични характеристики. Състои се от две части, което го прави лесен и удобен за демонтаж. Когато се ремонтира вентилатор, трябва да се смени само един дефектен компонент: електрическият двигател или работното колело.

- Асинхронният електродвигател има 5 скорости, които се извеждат към клемния блок на блока. Това позволява лесен достъп до тях за персонализиране на място.
- EC моторът е с висока енергийна ефективност, което води до 80% намаление на консумацията на енергия. Прогресивното управление се осъществява с помощта на сигнал 0-10 V.

Големият, запечатан блок за захранване и управление, монтиран на DIN шина, осигурява оптимално разположение на електронните компоненти и надеждна защита срещу прах. Кабелните скоби осигуряват сигурно задържане на кабелите. Електрическата кутия е достатъчно голяма, за да побере всички компоненти на управляващата верига.

Всички модули могат да се монтират както хоризонтално, така и вертикално без промяна на дизайна.

Устройствата за управление са фабрично инсталирани на уреда, за да се гарантира надеждна работа.

На всички етапи от производството на уреда се обръща голямо внимание на екологичните изисквания. Рециклируемите части на модулите са специално маркирани за лесно сортиране в края на експлоатационния живот на уреда. Устройството е поне 85% рециклируемо. Конструкцията на модулите позволява лесно разглобяване в края на експлоатационния им живот.

Задължения по гаранцията

Производителят гарантира, че действителната работа на оборудването е в съответствие със спецификациите, посочени в придружаващата документация, както и изискванията на приложимите стандарти. По-специално, това се отнася за капацитета за отопление и охлаждане (общ и изричен), консумацията на въздух, консумацията на мощност на електродвигателя, ефективността на филтъра и нивото на шума. Тази гаранция е подкрепена от подходящи одобрения. Използвайки инструменти за симулация, производителят на вентилаторни конвектори може да предостави на клиента нива на комфорт, които отговарят на изискванията на стандарта EN ISO 7730. Инструкцията за експлоатация на уреда трябва да бъде написана на езика на страната, в която е инсталиран. В придружаващата документация трябва да са посочени техническите характеристики на уреда, включително неговите акустични характеристики.

CERTIFIED ISO 14001

CERTIFIED ISO 9001

Производител: Carrier SCS, Монлюел, Франция.

Carrier