TESY

It's impressive

PRO

ПРОДУКТИ PROFI LINE

TESY

It's impressive

TESY в цифри

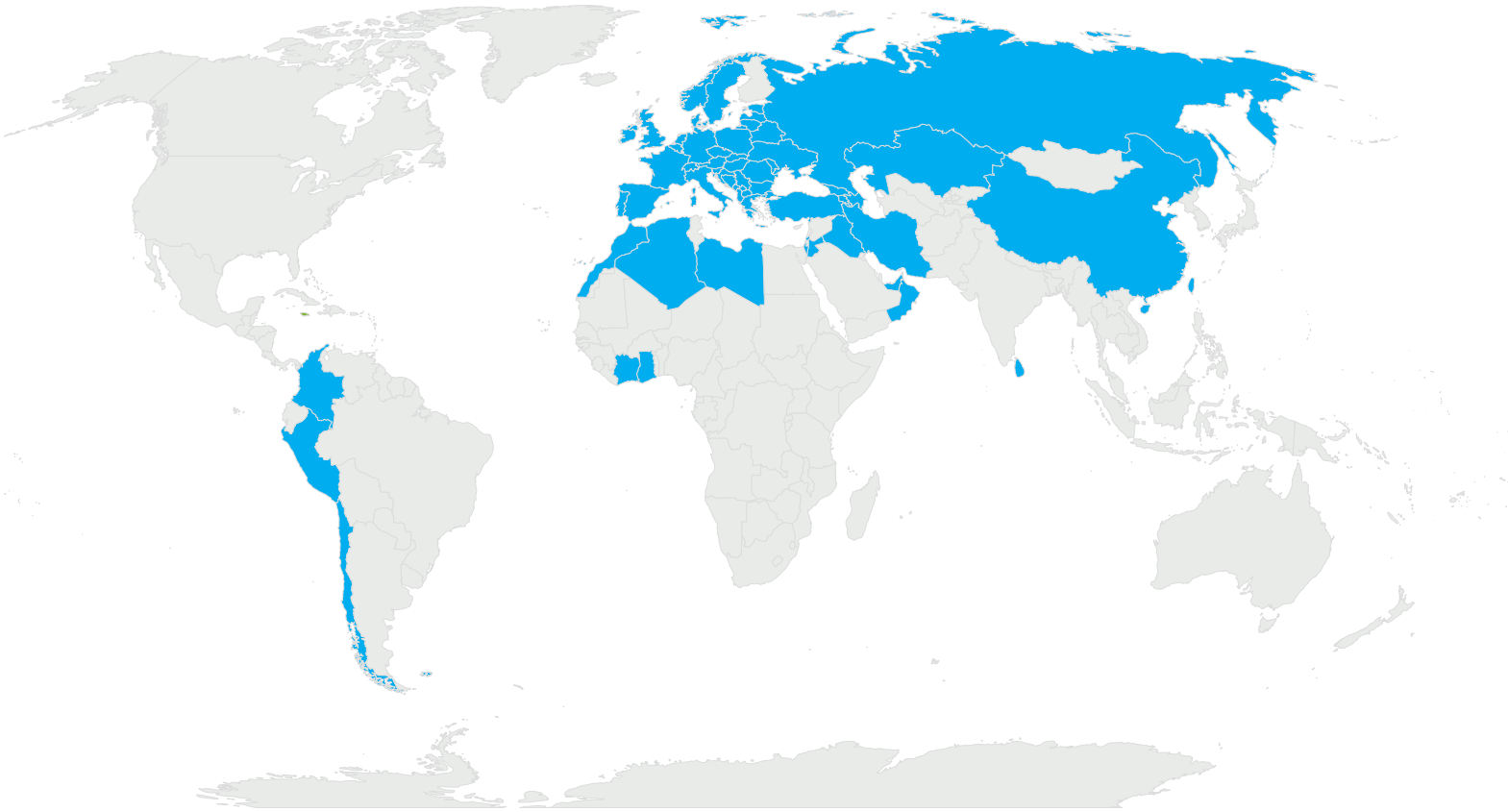

Сканирайте този код, за да гледате корпоративния видеоклип на TESY

НАД 55 ДЪРЖАВИ

4 КОНТИНЕНТА

НАД 840 СЛУЖИТЕЛИ

4 ЗАВОДА

ЗА TESY

TESY е един от водещите европейски производители на **електрически бойлери, бойлери с индиректно загряване и електрически отоплителни уреди.**

През последното десетилетие TESY демонстрира бързо развитие, като внедрява широка гама от продукти и патентовани технологични решения, които са в пълно съответствие със съвременните изисквания за енергийна ефективност и с тези, регулиращи опазването на околната среда.

Компанията продължава своето развитие, като инвестира във въвеждане на най-актуалните на пазара технологии, разширява производството си и разработва нови продукти.

От октомври 2017 г. **TESY е официален член на EHPA** (Европейската асоциация за термопомпи), асоциация, която има за цел да предостави техническа и финансова подкрепа на европейски, национални и местни власти по въпроси, свързани със законодателството, нормативната и енергийната ефективност.

TESY е и член на Европейската техническа комисия, която работи директно върху разработването на европейски разпоредби по отношение на енергийната ефективност. За тази цел извършваме лабораторни тестове и анализи на електрически водонагреватели, за да проверим и валидираме методологията, описана в европейските нормативни разпоредби.

МИСИЯ

С посветени умове и сърца внасяме топлина в твоя живот.

ВИЗИЯ

Повишаваме стандартите в нашата индустрия, за да бъдем разпознати като глобален лидер в иновациите и създаването на модерни решения за топлина и комфорт. Повече уют само с едно докосване.

ЦЕННОСТИ

ПЛАМ

Нашият пламенен екип от професионалисти си поставя амбициозни цели. Чрез личен пример създаваме култура, която вдъхновява хората да дават всичко от себе си. Влагаме умове и сърца в това, което правим, и сме част от динамичната промяна.

ИНОВАЦИИ

Хората на TESY са отворени към иновациите, жадни за знания и вдъхновени да творят. Променяме статуквото, като използваме най-съвременните технологии за функционалност и впечатляващ дизайн.

ДОВЕРИЕ

Споделената визия за откритост и почтеност е в основата на дългосрочните партньорства на TESY. От уважение към личността предлагаме надеждни продукти и качествено обслужване. Водени сме от готовност за съдействие, лоялност и доверие.

TESY се ангажира да интегрира корпоративната социална отговорност във всички свои бизнес политики и практики, като по този начин минимизира неблагоприятното въздействие върху околната среда по време на производство.

Ние се стремим да подобряваме установените процеси, като стриктно спазваме всички екологични разпоредби за опазване на околната среда.

Поради това, че фокусът ни е поставен върху ефективността, нашите уреди могат да използват алтернативни източници на електроенергия.

01 **94%** от отпадъците на **TESY** се предават за рециклиране и/или регенерация.

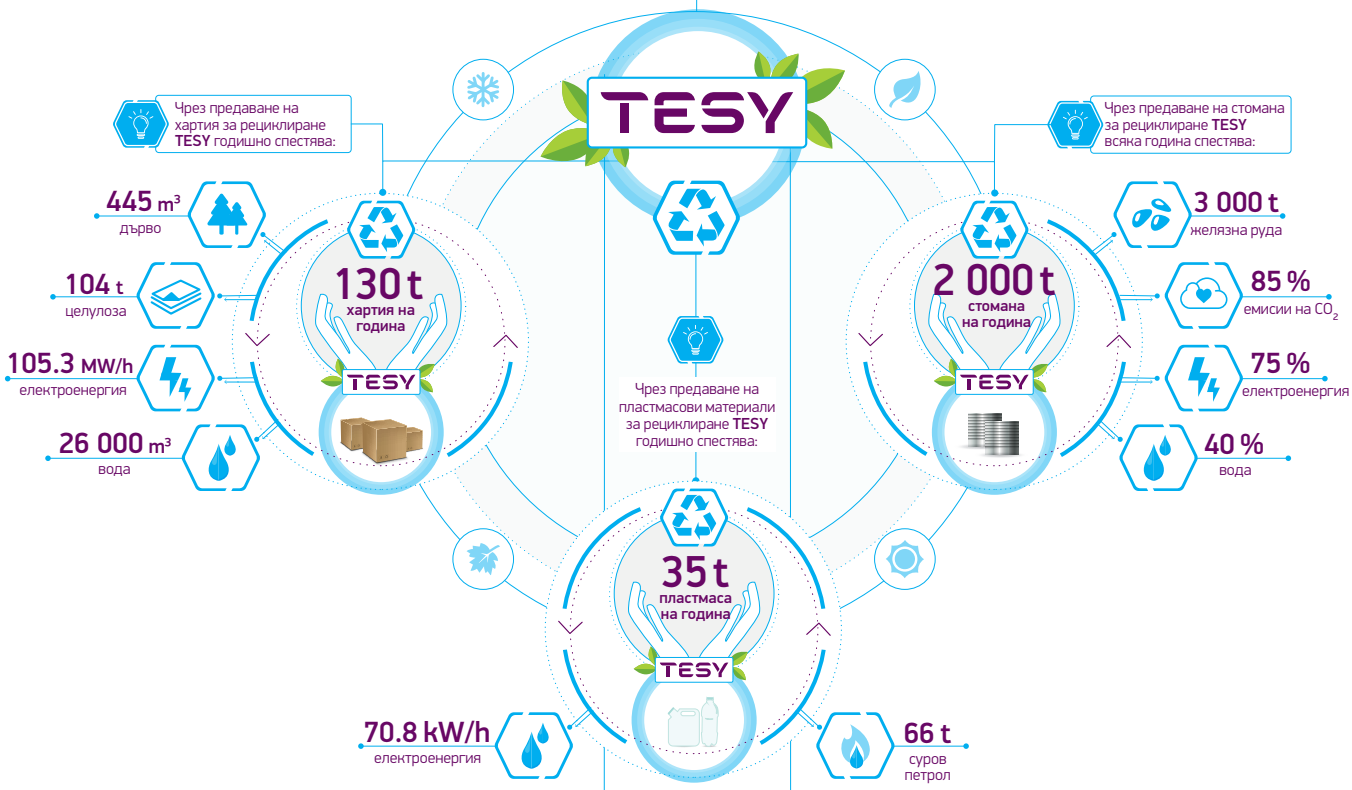

02 **92%** от опаковките на доставените химически вещества и разтворители, използвани в производството, са опаковки за многократна употреба.

03 **TESY** произвежда уреди, които могат да бъдат свързани с алтернативни източници на енергия.

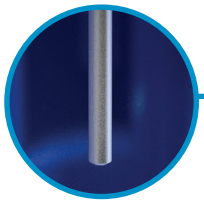

МАГНЕЗИЕВИ АНОДНИ ПРОТЕКТОРИ

Магнезиевият анод подпомага емайлираното покритие CrystalTech Pro за безпроблемна работа. Продуктите на TESY съдържат 1, 2 или 3 магнезиеви анодни протектора, в зависимост от обема на водосъдържателя, за да защитят ефективно цялата вътрешна повърхност.

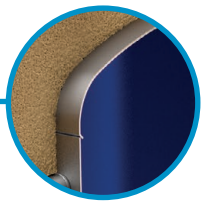

РОБОТИЗИРАН ПРОЦЕС НА ЗАВАРЯВАНЕ

Технологията с високо ниво на роботизация осигурява висококачествени и издръжливи заваръчни шевове.

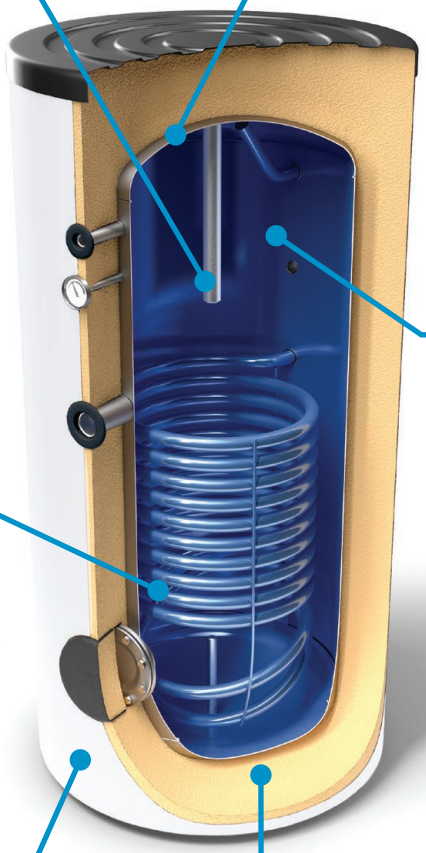

CRYSTALTECH PRO

Crystaltech PRO е изключително издръжливо стъклокерамично покритие на водния резервоар за защита от корозия. Високото ниво на прецизност на процеса на емайлиране осигурява равномерно разпределение на емайловото покритие върху цялата повърхност. Нивото на адхезия към метала повишава надеждността и издръжливостта на водосъдържателя.

ТОПЛООБМЕННИК

Висока ефективност, здравина и дълготрайност.

БЯЛА ВЪНШНА ПОЛИСТИРЕНОВА ОБШИВКА (ПО ИЗБОР)

TESY предлага на своите клиенти възможността да изберат бяла външна обшивка в определени гами продукти. Полистиреновата обшивка запазва формата си и осигурява естетична външност през целия жизнен цикъл на продукта.

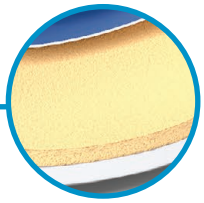

ПОЛИУРЕТАНОВА ИЗОЛАЦИЯ

Формула без съдържание на хлорофлуоровъглероди с висока плътност и равномерно разпределение около водосъдържателя, което гарантира енергийната ефективност на продуктите на TESY.

INSU PRO

НОВА ИЗОЛАЦИОННА ТЕХНОЛОГИЯ

INSU PRO е нова, специално разработена технология за високоефективна изолация при PROFI Line продуктите с обем от 800 l – 2000 l (по заявка)

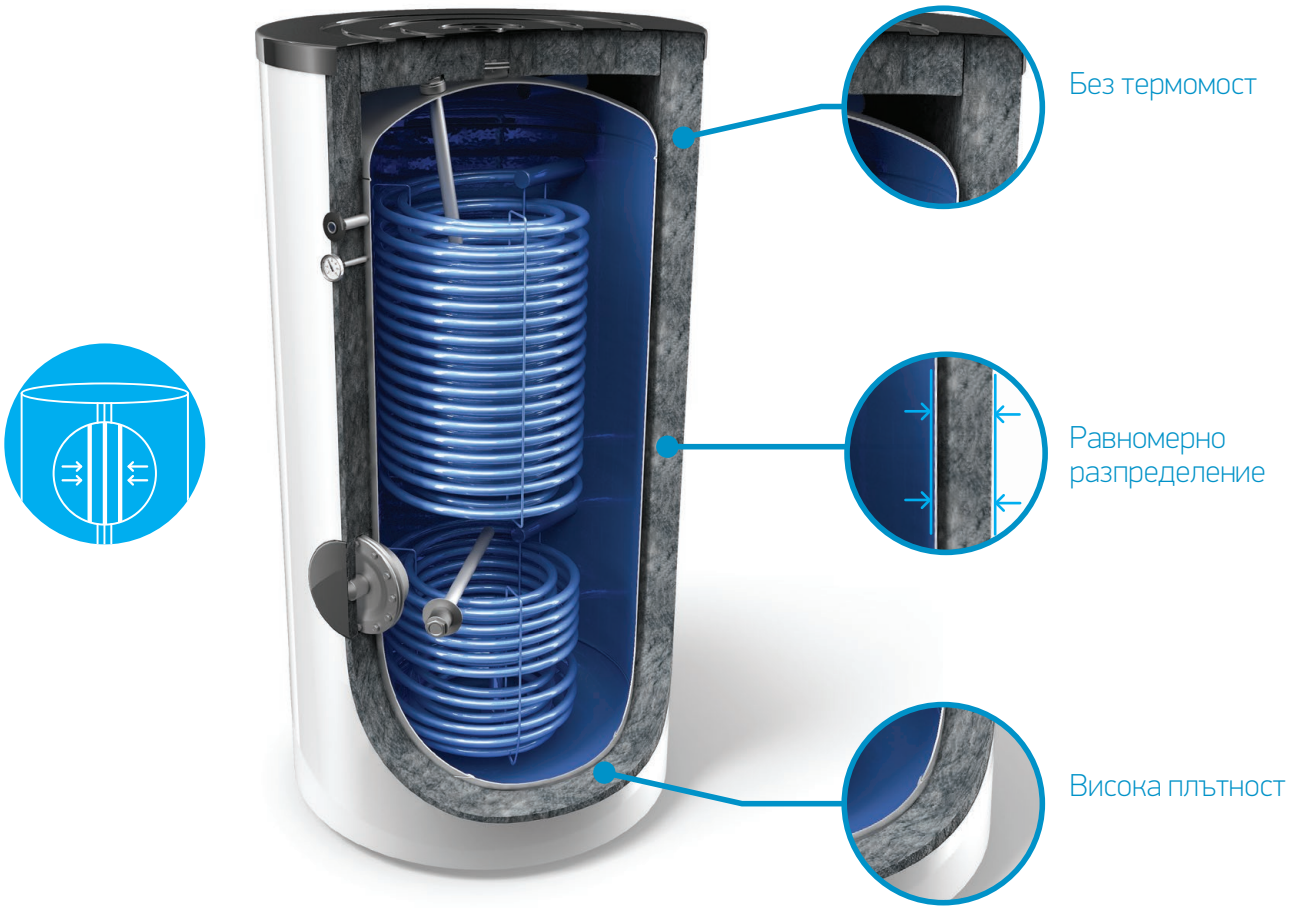

ОСНОВНИ ПРЕДИМСТВА:

- Високоефективна изолация, осигуряваща ниски топлинни загуби.
- Екологични материали (100% рециклируеми, продуктите са произведени от 70% рециклирани материали).
- Система за затваряне чрез цип, която позволява лесно демонтиране на изолацията.

Съдържание

Страница 4 За TESY
Страница 5 Мисия, Визия, Ценности
Страница 6 Корпоративна социална отговорност
Страница 8 Иновации
Страница 10 Съдържание

Страница 12 Термодинамични бойлери AquaThermica

Страница 18 Бойлери за битова гореща вода за термопомпени системи с един и два топлообменника

Страница 26 Бойлери за битова гореща вода без топлообменници, с един или два топлообменника

Страница 48 Бойлери за битова гореща вода с два паралелни/интегрирани топлообменника

Страница 52 Емайлирани и неемайлирани буферни съдове за термопомпени системи

Страница 56 Емайлирани и неемайлирани буферни съдове серия "Анти конденз" за термопомпени системи

Страница 62 Буферни съдове без топлообменници, с един и два топлообменника

Страница 76 Комбинирани буферни съдове с хигиенен топлообменник от неръждаема стомана

Страница 84 Комбинирани буферни съдове с вградени емайлирани бойлери за битова гореща вода (вградени един в друг съдове)

Страница 92 Слънчеви системи
Страница 96 Аксесоари слънчеви системи
Страница 99 Аксесоари бойлери и буферни съдове

Символи на TESY

TESY използва различни пиктограми за акцентиране върху основните ползи от продукта

Нова изолационна технология INSU PRO

ERV modulation
Електронен стъпков мотор за прецизно балансиран цикъл на хладилния агент

Възобновяема енергия

+ 43°C -10°C
Работен температурен диапазон – от -10 до +43ºC

ErP A+
Енергийна ефективност А, клас А+

Up to 75% savings
До 75% намалена консумация на електроенергия

CO_2
Ниски емисии на CO_2

65°C DHW
65ºC битова гореща вода само с термопомпа

Свързаност със соларни и фотоволтаични панели

LCD
Лесен за ползване LCD дисплей

3 Bar
3 Bar номинално налягане

6 Bar
6 Bar номинално налягане

8 Bar
8 Bar номинално налягане

10 Bar
10 Bar номинално налягане

ТЕРМОДИНАМИЧНИ БОЙЛЕРИ
AQUATHERMICA

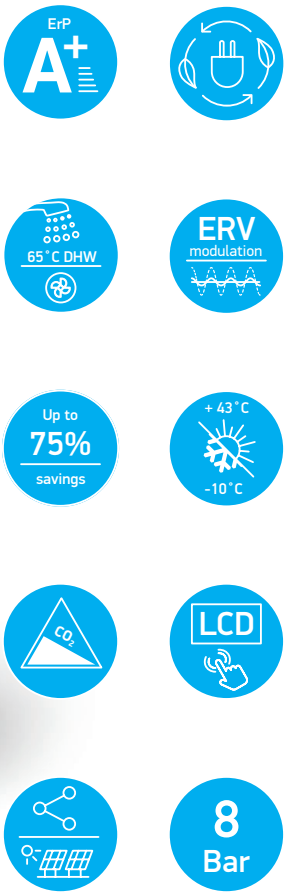

Сканирайте този код, за да гледате видеоклип за продукта на TESY:

ПРЕДИМСТВА

ТЕРМОДИНАМИЧНИ БОЙЛЕРИ - AquaThermica

Термодинамичен бойлер тип “въздух-вода” за производство на битова гореща вода.
Гамата AquaThermica включва модели с обем от 200 л и 260 л със и без топлообменник.

Предимства:

- Природосъобразен продукт с възможност за работа с възобновяеми източници на енергия, което допринася за чиста околна среда, чрез значително намаляване на емисиите на CO_2[1].
- Най-висок клас на енергийна ефективност в тази категория A+, съгласно ErP регулациите.
- Работа в широк температурен диапазон на входящия въздух от -10°C до +43°C.
- Загряване на водата до 65°C само чрез термопомпения агрегат.
- Вграден електрически нагревател за по-бързо загряване и достигане на температура от 75°C.
- Висока ефективност[2], благодарение на електронен разширителен клапан със стъпков мотор за прецизно балансиран цикъл на хладилния агент.
- До 75% намалена консумация на електроенергия[3].
- Възможност за свързване с други източници на възобновяема енергия, като фотоволтаични и соларни системи или котли.
- Програмируем модул и удобен за управление контролен панел.
- Функция "Антилегионела"
- Система за самодиагностициране.

1 – Съгласно Европейски пазарен и статистически доклад относно термопомпите за 2018 г. на Европейската асоциация за термопомпи
2 – AquaThermica попада в енергиен клас A+
3 – В сравнение с продукт с марка TESY от семейството на MaxEau, модел GCV 200 56 20 D06 SRC Енергиен клас C

Термодинамични бойлери | AquaThermica | **200 L и 260 L**

Модел			AquaThermica 200 + един топлообменник	AquaThermica 200	AquaThermica 260 + един топлообменник	AquaThermica 260
			HPWH 2.1 200 U 02 S	HPWH 2.1 200 U 02	HPWH 2.1 260 U 02 S	HPWH 2.1 260 U 02
Арт. номер		No	305277	305276	305278	305275
Технически параметри на уреда						
Клас на енергийна ефективност на уреда	Умерени климатични условия съгласно EN16147:2017		A+	A+	A+	A+
Време на загряване в режим BOOST	Съгласно EN16147:2017 A7/W55	h:m	3:47	3:47	4:21	4:21
Ниво на звукова мощност Lw(A), вътрешна	EN12102-2:2019	dB(A)	53	53	53	53
COP	Съгласно EN 16147:2017– A20/W55		3.4	3.4	3.7	3.7
Време за загряване		h:m	7:01	7:01	8:05	8:05
Годишна консумация на ел. енергия		kWh	695	695	1059	1059
COP	Съгласно EN16147:2017 A14/W55		3.1	3.1	3.4	3.4
Време за загряване		h:m	8:07	8:07	9:12	9:12
Годишна консумация на ел. енергия		kWh	742	742	1154	1154
COP	Съгласно EN16147:2017 A7/W55		2.8	2.8	3,0	3,0
Време за загряване		h:m	8:59	8:59	10:15	10:15
Годишна консумация на ел. енергия		kWh	867	867	1354	1354
Профил на източване			L	L	XL	XL
Топлинна мощност на термопомпата	Съгласно EN16147:2017 A7/W55	kW	1,1	1,1	1,2	1,2
Ел. параметри						
Захранващо напрежение (Честота)		V (Hz)	1 / N / 230 (50)			
Степен на защита			IPX4			
Максимална консумация на термопомпата		kW	0.663 + 1.5 (ел. нагревател) = 2.163			
Средна консумирана мощност от термопомпата при загряване	Съгласно EN16147:2017 A7/W55	kW	0,43	0,43	0,466	0,466
Мощност на ел. нагревателя		kW	1,5			
Максимален ток		A	3.1 + 6.5 (ел. нагревател) = 9.6			
Необходима защита от претоварване		A	16A; T предпазител / 16A автоматичен превключвател, характеристика C			
Вътрешна температурна защита			Защитен термостат с ръчно възстановяване			
Условия на работа						
Мин. ÷ макс. работна температура на входящият въздух на термопомпата (90% отн. влажност)		°C	-10÷43			
Мин. ÷ макс. температура на помещението за монтаж		°C	4÷43			
Работна температура						
Максимална температура на загряване на водата		°C	75			
Общо описание на уреда						
Компресор / Защита на компресора			Ротационен / Термичен предпазител с автоматично възтановяване			
Термодинамична защита по налягане			Автоматичен пресостат за [високо/ниско налягане 2.5/0.1MPa]			
Вентилатор			Центробежен			
	Номинален обем на въздушния поток	m^3/h	314			
	Максимално разполагаемо налягане	Pa	98			
	Защита на мотора		Вътрешен термичен предпазител с автоматично възтановяване			
Кондензатор			Алуминиева тръба; външно навита, без контакт с водата			
Автоматичен анти-Легионела цикъл			Да			
Размразяване			Активно с четирипътен клапан			
Хладилен агент			R134a			
Количество хладилен агент		g	880			
Потенциал на глобално затопляне			1430			
CO_2 еквивалент		t	1287			
Водосъдържател						
Обем на водосъдържателя		l	194	202	251	260
V40*	EN16147:2017	l	262	272	339	351
Площ на топлообменника		m2	1	N/A	1,2	N/A
Катодна защита от корозия			Mg анод Ø32x400 mm			
Изолация (твърд PU)		mm	50			
Транспортно тегло		kg	112	96	128	110
Максимално работно налягане		bar	8			

*Максимално количество топла вода с температура 40oC.

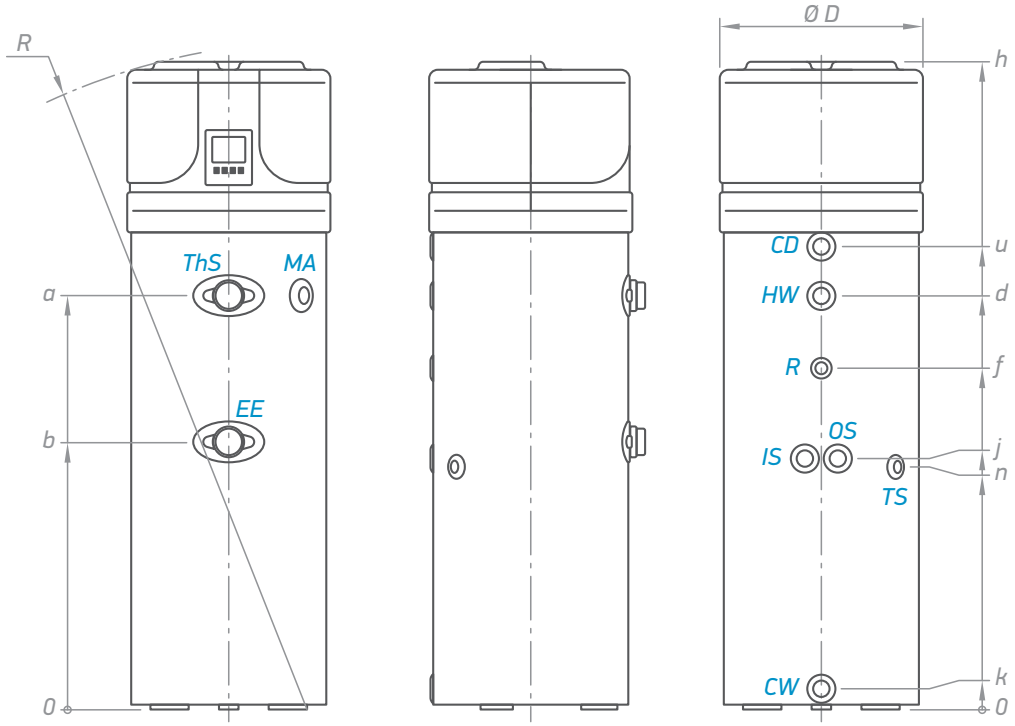

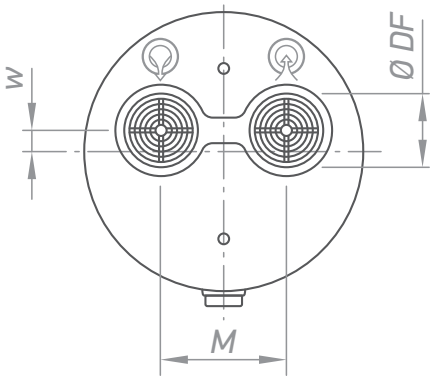

Модел		HPWH 2.1 200 U 02 S	HPWH 2.1 200 U 02	HPWH 2.1 260 U 02 S	HPWH 2.1 260 U 02
CW	Вход студена вода	G 1"	G 1"	G 1"	G 1"
HW	Изход гореща вода	G 1"	G 1"	G 1"	G 1"
IS	Вход топлообмненник	G 1"	-	G 1"	-
OS	Изход топлообменник	G 1"	-	G 1"	-
R	Рециркулация	G ¾"	G ¾"	G ¾"	G ¾"
TS	Термопокет* ниво 1	G ½"	-	G ½"	-
EE	Отвор за ел. нагревател	G 1½"	G 1½"	G 1½"	G 1½"
CD	Източване на конденз	G ¾"	G ¾"	G ¾"	G ¾"
ThS	Защитен термостат				
MA	Mg анод	G 1 ¼"	G 1 ¼"	G 1 ¼"	G 1 ¼"

*Отвор за температурен сензор
Обозначения на резбите съгласно EN ISO 228-1!

Размери ±5mm		HPWH 2.1 200 U 02 S	HPWH 2.1 200 U 02	HPWH 2.1 260 U 02 S	HPWH 2.1 260 U 02
h	mm	1720	1720	2010	2010
a	mm	994	994	1285	1285
b	mm	724	724	834	834
d	mm	995	995	1285	1285
f	mm	803	803	1064	1064
i	mm	681	-	781	-
k	mm	60	60	60	60
n	mm	681	681	766	766
u	mm	1153	1153	1440	1440
w	mm	58	58	58	58
M	mm	260	260	260	260
ØDF	mm	160	160	160	160
R	mm	1785	1785	2055	2055
ØD	mm	630	630	630	630

СВЪРЗВАНЕ КЪМ ФОТОВОЛТАИЧЕН ПАНЕЛ

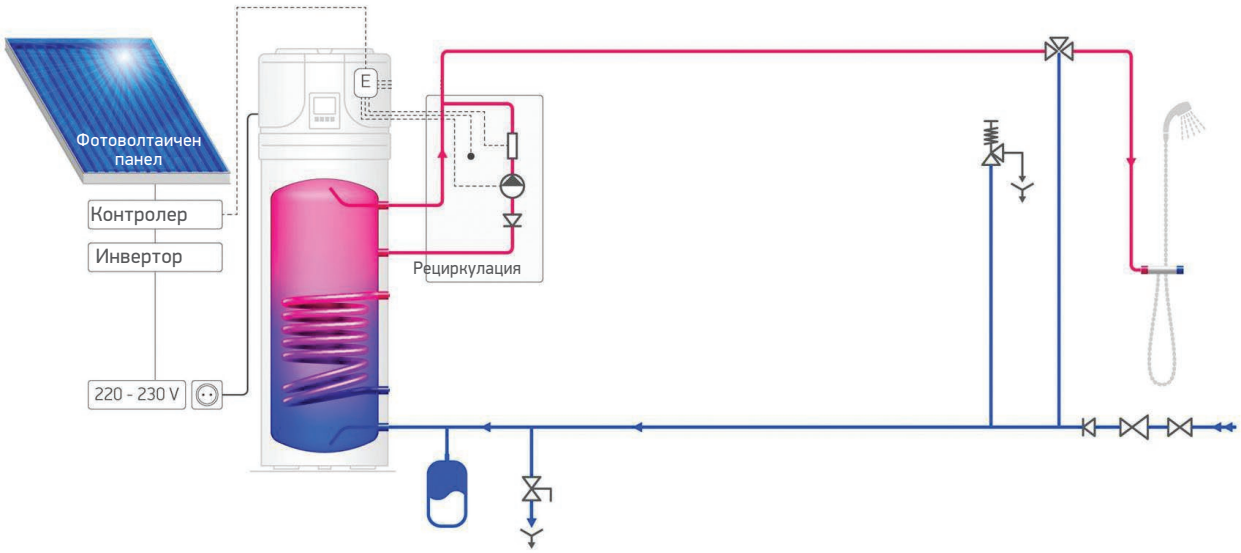

СВЪРЗВАНЕ КЪМ ФОТОВОЛТАИЧЕН И СОЛАРЕН ПАНЕЛ

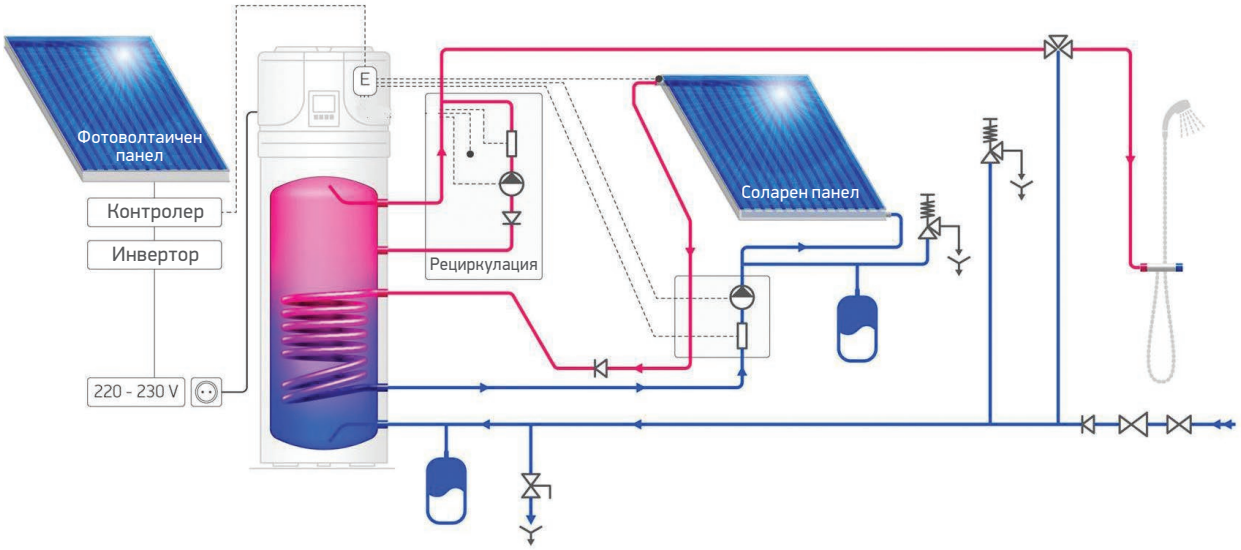

СВЪРЗВАНЕ КЪМ ФОТОВОЛТАИЧЕН ПАНЕЛ И КОТЕЛ

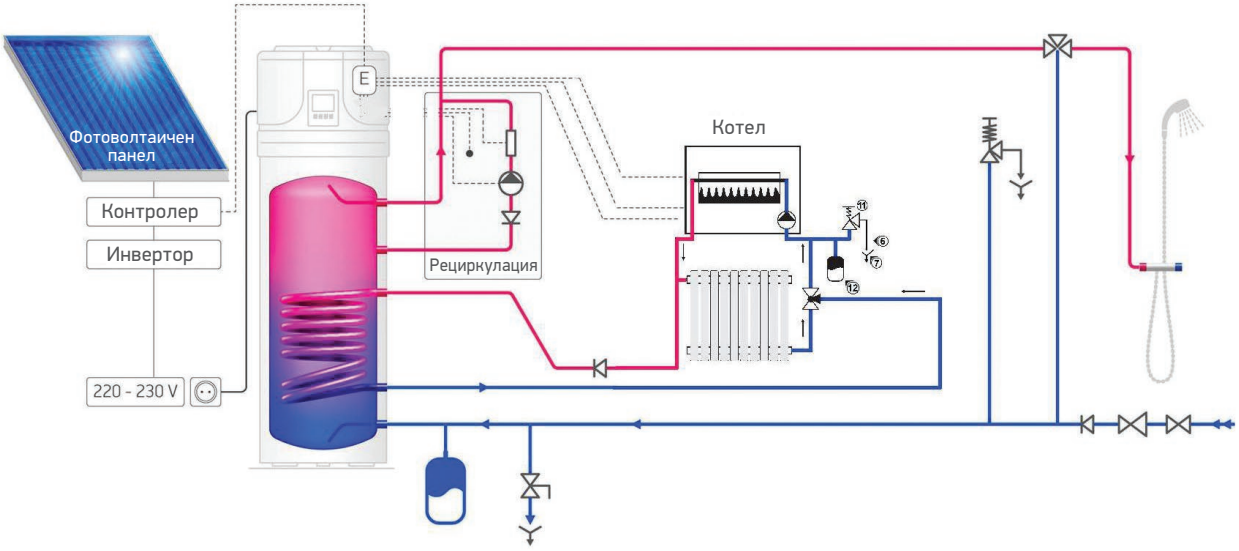

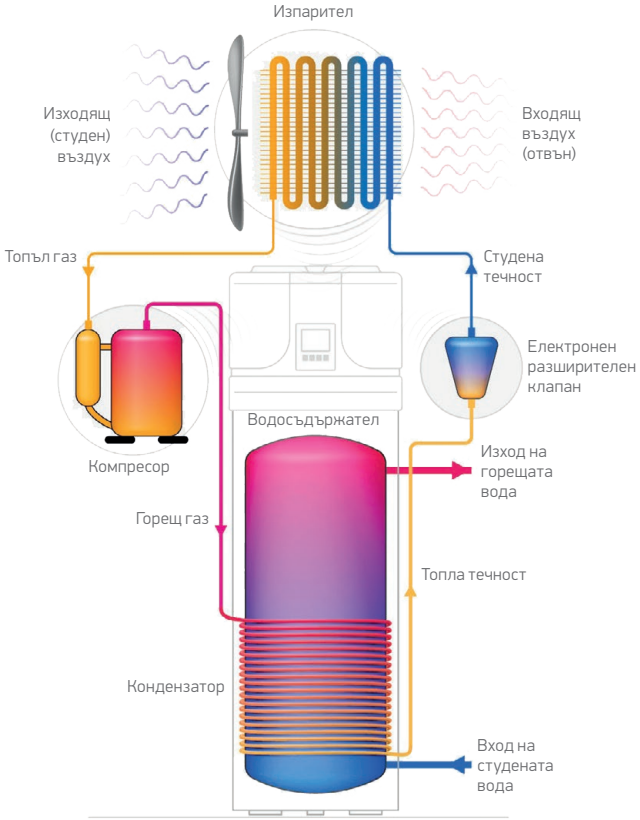

ИНСТАЛАЦИЯ НА ВЪЗХДУХОВОДНАТА СИСТЕМА

Приложение за охлаждане и изсушаване на помещения

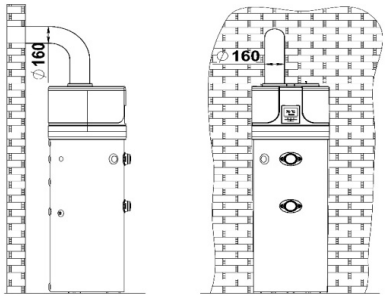

Примерна инсталация само с отвеждащ въздуховод

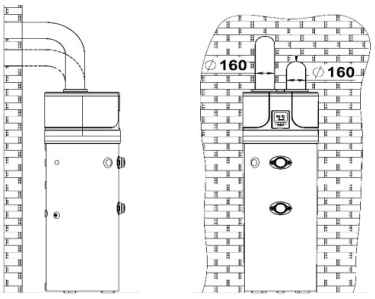

Примерна инсталация с два въздуховода

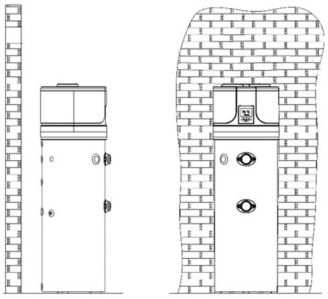

Примерна инсталация за охлаждане и изсушаване на помещения

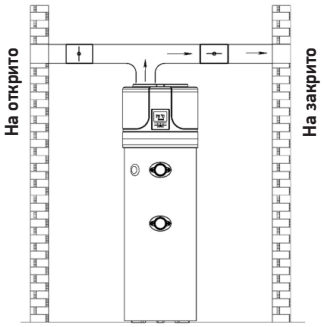

Примерна инсталация през лятото

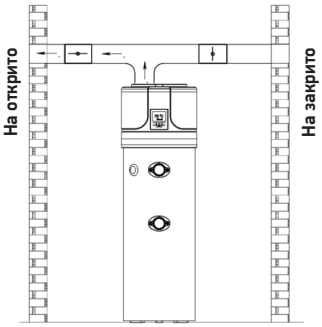

Примерна инсталация през зимата

БОЙЛЕРИ ЗА БИТОВА ГОРЕЩА ВОДА **ЗА ТЕРМОПОМПЕНИ СИСТЕМИ**

8
Bar

ПРЕДИМСТВА

БОЙЛЕРИ ЗА БИТОВА ГОРЕЩА ВОДА ЗА ТЕРМОПОМПЕНИ СИСТЕМИ

Подовостоящи емайлирани бойлери за производство на битова гореща вода, с двойни топлообменници с вътрешен колектор и голяма площ, подходящи за използване с нискотемпературни топлоизточници. Тази продуктова гама е специално разработена за термопомпени системи.

Гамата включва модели:

- от 200 l до 1000 l с два двойни топлообменника с голяма площ (долен соларен топлообменник)
- от 160 l до 500 l с един двоен топлообменник с голяма площ

Предимства:

- Топлообменници с големи повърхности за свързване към термопомпени системи или кондензни газови котли.
- Подходящ за работа с нискотемпературни топлоизточници.
- Намалено хидравлично съпротивление (пад на налягането) на топлообменника при по-голям диаметър на входа и изхода на 1½".
- Висококачествено емайлово покритие CrystalTech PRO и два магнезиеви анода, които защитават цялата вътрешна повърхност на водосъдържателя за по-дълъг експлоатационен живот на продукта.
- Моделите до 500 l са изолирани с високоефективна полиуретанова изолация.
- Високоефективна INSU PRO изолация за моделите 800 L и 1000 L (по заявка)

Бойлери за битова гореща вода за термопомпени системи | **с два двойни** топлообменника с голяма площ | **от 200 L до 500 L**

МОДЕЛИ		EV 2x4 2x9 S2 200 60 HP	EV 2x5 2x12 S2 300 65 HP	EV 2x6 2x13 S2 500 75 HP
Артикулен номер	№	305254	305255	305249
Номинален обем	L	185	269	459
Нетно тегло	kg	90	122	183
Изолация PU	mm	50	50	50
Площ на топлообменник S1	**m²**	**0.65**	**1**	**1.55**
Номинален обем на топлообменник S1	L	4	6	9.3
Площ на топлообменник S2	**m²**	**1.6**	**2.45**	**3.45**
Номинален обем на топлообменник S2	L	9.5	14.7	21
Топлинни загуби ΔT45K	W	1.4	1.6	2.3
Енергиен клас		B	B	C
Максимална работна температура	°C	95	95	95
Максимална работна температура на топлообменника	°C	110	110	110
Номинално работно налягане	**bar**	**8**	**8**	**8**
Номинално работно налягане на топлообменника	bar	6	6	6
Мощност P на топлообменник (S1) / при дебит и температура на флуида 80⁰	kW/(l/min)	17.9/(41.7)	24.6/(50)	36.5/(58.3)
V40 – количество топла вода с температура най-малко 40°C, при температура на флуида 80⁰ в топлообменник (S1)	L	326	459	729.4
Време за повторно нагряване 10 – 60°C с топлообменник (S1) / при дебит и температура на флуида 80⁰	min/(l/min)	35.71/(41.7)	35.2/(50)	41.5/(58.3)
Мощност P на топлообменник (S2) / при дебит и температура на флуида 80⁰	kW/(l/min)	38.1/(41.7)	53.8/(50)	74.6/(58.3)
V40 – количество топла вода с температура най-малко 40°C, при температура на флуида 80⁰ в топлообменник (S2)	L	203	292.1	450.3
Време за повторно нагряване 10 – 60°C с топлообменник (S2) / при дебит и температура на флуида 80⁰	min/(l/min)	10.35/(41.7)	5.7/(50)	12.7/(58.3)
Мощност P на топлообменник (S1) / при дебит и температура на флуида 55⁰	kW/(l/min)	6.6/(50)	7.8/(50)	11.8/(50)
Време за повторно нагряване 10 – 60°C с топлообменник (S1) / при дебит и температура на флуида 55⁰	L	253	375	601
Време за повторно нагряване 10 – 60°C с топлообменник (S1) / при дебит и температура на флуида 55⁰	min/(l/min)	73.58/(50)	89.31/(50)	98.56/(50)
Мощност P на топлообменник (S1) / при дебит и температура на флуида 55⁰	kW/(l/min)	14.6/(50)	18.9/(50)	26.1/(50)
V40 - количество топла вода с температура най-малко 40°C, при температура на флуида 55⁰ в топлообменник (S1)	L	158	237	395
Време за повторно нагряване 10 – 60°C с топлообменник (S2) / при дебит и температура на флуида 55⁰	min/(l/min)	20.18/(50)	24.03/(50)	28.98/(50)
Пад на налягането в топлоообменника / при дебит m3/h - (S1)	mBar/(l/min)	27.7/(41.7)	30.7/(50)	71.4/(58.3)
Пад на налягането в топлоообменника / при дебит m3/h - (S2)	mBar/(l/min)	42.1/(41.7)	62.8/(50)	105.2/(58.3)

** 10°C - температура на студената вода, 60°C – температура на топлата вода (битова вода)

ПРИМЕРНА ИНСТАЛАЦИОННА СХЕМА

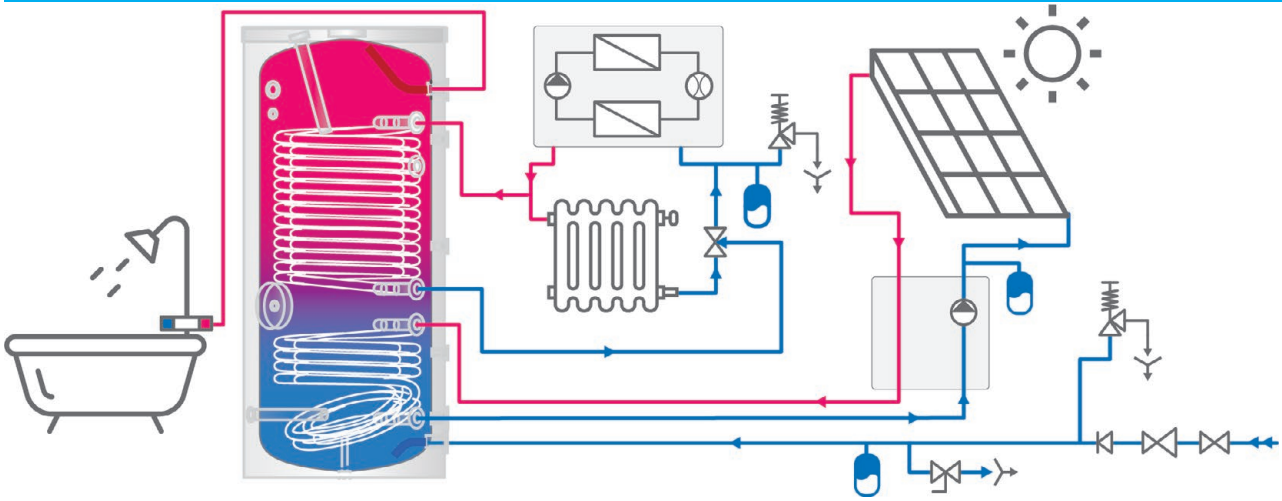

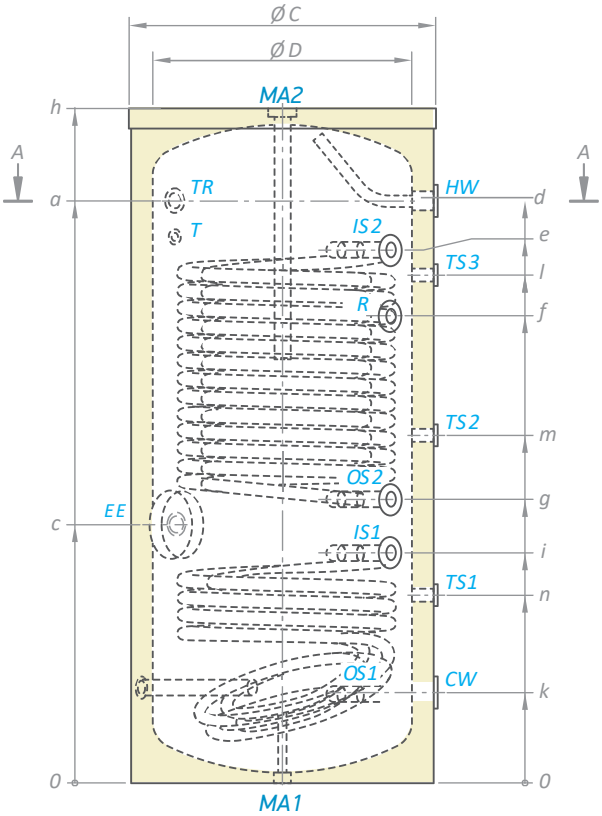

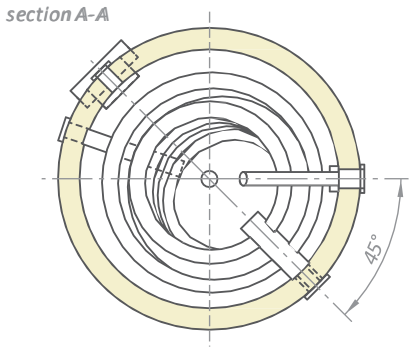

ЗА ВСИЧКИ МОДЕЛИ		
CW	вход за студена вода	G 1"
HW	изход за топла вода	G 1"
IS1	вход на топлообменника	G 1 ½"
IS2	вход на топлообменника	G 1 ½"
OS1	изход на топлообменника	G 1 ½"
OS2	изход на топлообменника	G 1 ½"
R	рециркулация	G ¾"
T	термометър	Ø14x1.5
TR	муфа за терморегулатор	G ½"
TS1	джоб за термосензор, ниво 1	G ½"
TS2	джоб за термосензор, ниво 2	G ½"
TS3	джоб за термосензор, ниво 3	G ½"
EE	муфа за електрически елемент	G 1½"
MA1	магнезиев анод 1	G ¾"
MA2	магнезиев анод 2	G 1½"

TS3 не се предлага при 200-l моделел
Обозначения на резбите съгласно EN ISO 228-1!

Размери ±5mm		EV 2x4 2x9 S2 200 60 HP	EV 2x5 2x12 S2 300 65 HP	EV 2x6 2x13 S2 500 75 HP
h	mm	1197	1420	1677
a	mm	996	1184	1447
c	mm	483	533	642
d	mm	996	1184	1447
e	mm	966	1150	1325
f	mm	817	1055	1162
g	mm	519	574	706
i	mm	434	485	572
j	mm	202	205	225
k	mm	202	205	225
l	mm	817	1055	1262
m	mm		726	864
n	mm	360	398	467
R	mm	1345	1560	1823
ØC	mm	600	650	750
ØD	mm	500	550	650

Бойлери за битова гореща вода за термопомпени системи | **с два двойни** топлообменника с голяма площ | **от 800 L до 1000 L**

МОДЕЛИ		EV 2x9 2x14 S2 800 95 HP DN18	EV 2x9 2x17 S2 1000 101 HP DN18
Артикулен номер	№	305391	305392
Номинален обем	L	741	921
Нетно тегло	kg	307	324
Изолация (сваляема)	mm	100	100
Площ на топлообменник S1	**m²**	**2.5**	**2.5**
Номинален обем на топлообменник S1	L	14.3	14.4
Площ на топлообменник S2	**m²**	**3.8**	**4.6**
Номинален обем на топлообменник S2	L	14.9	27.5
Топлинни загуби ΔT45K	W	3.1	3.4
Енергиен клас		C	C
Максимална работна температура	°C	95	95
Максимална работна температура на топлообменника	°C	110	110
Номинално работно налягане	**bar**	**8**	**8**
Номинално работно налягане на топлообменника	bar	6	6
Мощност P на топлообменник (S1) / при дебит и температура на флуида 80⁰ , намотка 80°	kW/(l/min)	49.4/(100)	63.2/(100)
V40 – подава се топла вода с температура най-малко 40°C (S1), намотка 80°	L	1330.7	1354.7
Време за повторно нагряване 10 – 60°C, дебит на първичната страна (S1), намотка 80°	min/(l/min)	51.05/(100)	49.81/(100)
Време за повторно нагряване 10 – 50°C на първичната страна (S1), намотка 80°	kW/(l/min)	75.6/(100)	104/(100)
V40 – подава се топла вода с температура най-малко 40°C (S2), намотка 80°	L	703.6	784.6
Време за повторно нагряване 10 – 50°C на първичната страна (S1), намотка 80°	min/(l/min)	17.98/(100)	17.7/(100)
Мощност P на топлообменник (S1) / при дебит и температура на флуида 80⁰ , намотка55°	kW/(l/min)	16.2/(50)	17.0/(50)
V40 – подава се топла вода с температура най-малко 40°C (S1), намотка55°	L	1043.5	1078
V40 – подава се топла вода с температура най-малко 40°C (S1), намотка 55°	min/(l/min)	122.93/(50)	140.86/(50)
Време за повторно нагряване 10 – 50°C на първичната страна (S1), намотка 55°	kW/(l/min)	25.1/(50)	28.0/(50)
V40 – подава се топла вода с температура най-малко 40°C (S2), намотка 55°	L	526.4	670
Време за повторно нагряване 10 – 50°C на първичната страна (S2), намотка 55°	min/(l/min)	43.51/(50)	53.26/(50)
Пад на налягането в топлоообменника / при дебит m3/h - (S1)	mBar/(l/min)	638.5/(100)	349.4/(100)
Пад на налягането в топлоообменника / при дебит m3/h - (S2)	mBar/(l/min)	660/(100)	440.9/(100)

** 10°C – температура на студената вода, 60°C – температура на топлата вода (битова вода)
Високоефективна INSU PRO изолация за моделите 800 L и 1000 L (по заявка)

ПРИМЕРНА ИНСТАЛАЦИОННА СХЕМА

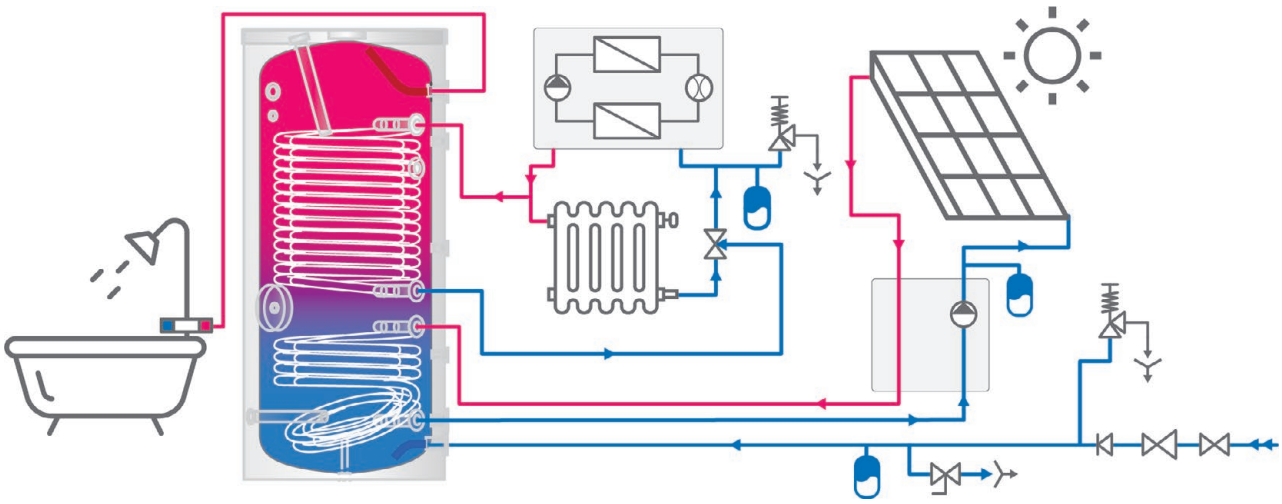

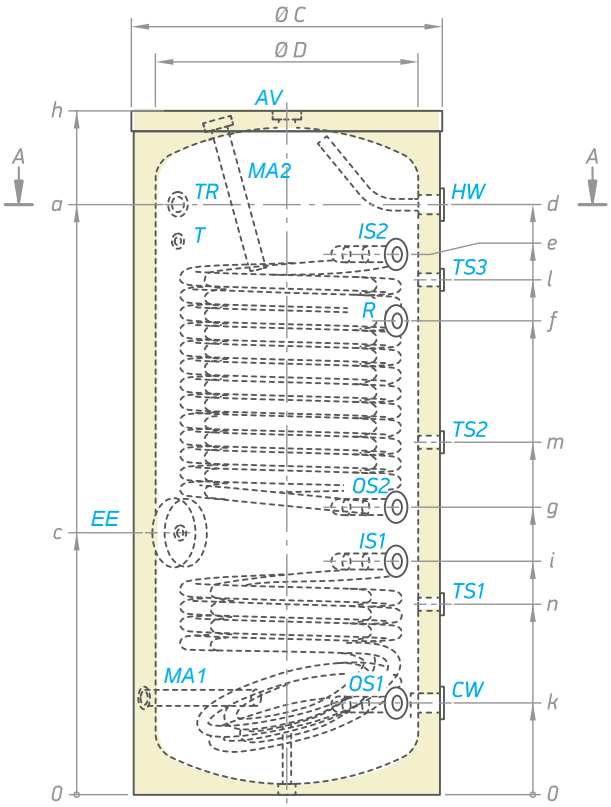

сечение A-A

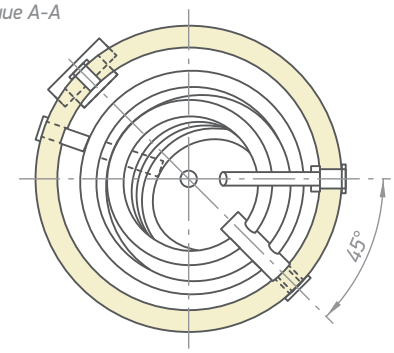

ЗА ВСИЧКИ МОДЕЛИ		
CW	вход за студена вода	G 1½"
HW	изход за топла вода	G 1½"
IS1	вход на топлообменника	G 1 ½"
IS2	вход на топлообменника	G 1 ½"
OS1	изход на топлообменника	G 1 ½"
OS2	изход на топлообменника	G 1 ½"
R	рециркулация	G ¾"
T	термометър	Ø14x1.5
TR	муфа за терморегулатор	G ½"
TS1	джоб за термосензор, ниво 1	G ½"
TS2	джоб за термосензор, ниво 2	G ½"
TS3	джоб за термосензор, ниво 3	G ½"
AV	обезвъздушаване	G ¾"
EE	муфа за електрически елемент	G 1½"
MA1	магнезиев анод 1	G1¼"
MA2	магнезиев анод 2	G 1¼"

Обозначения на резбите съгласно EN ISO 228-1!

Размери ±5mm		EV 2x9 2x14 S2 800 95 HP DN18	EV 2x9 2x17 S2 1000 101 HP DN18
h	mm	1974	2012
a	mm	1591	1625
c	mm	810	734
d	mm	1779	1846
e	mm	1572	1625
f	mm	1272	1374
g	mm	910	834
i	mm	710	637
j	mm	410	337
k	mm	82	81
l	mm	1435	1374
m	mm	1005	919
n	mm	575	470
R	mm	2124	2270
ØC	mm	990	1050
ØD	mm	790	850

Бойлери за битова гореща вода за термопомпени системи | **с един двоен** топлообменник с голяма площ | **от 160 L до 500 L**

МОДЕЛИ		EV 2x10 S 160 60 HP	EV 2x12 S 200 60 HP	EV 2x15 S 300 65 HP	EV 2x23 S 500 75 HP
Артикулен номер	№	304703	305251	305257	305231
Номинален обем	L	149	186	271	451
Нетно тегло	kg	65	89	106	183
Изолация PU	mm	50	50	50	50
Площ на топлообменник S1	**m^2**	**1.7**	**2.1**	**3**	**6**
Номинален обем на топлообменник S1	L	11	12.5	18.3	33
Топлинни загуби ΔT45K	W	1.2	1.4	1.6	2.3
Енергиен клас		B	B	B	C
Максимална работна температура	°C	95	95	95	95
Максимална работна температура на топлообменника	°C	110	110	110	110
Номинално работно налягане	**bar**	**8**	**8**	**8**	**8**
Номинално работно налягане на топлообменника	bar	6	6	6	6
Мощност P на топлообменник (S1) / при дебит и температура на флуида 80^0	kW/(l/min)	36.5/(33.3)	46.3/(41.7)	63.8/(50.0)	117.2/(58.3)
V40 – количество топла вода с температура най-малко 40°C, при температура на флуида 80^0 в топлообменник (S1)	L	205	327	450.5	662.3
Време за повторно нагряване 10 – 60°C с топлообменник (S1) / при дебит и температура на флуида 80^0	min/(l/min)	12.5/(33.3)	13.5/(41.7)	13.2/(50)	11.7/(58.3)
Мощност P на топлообменник (S1) / при дебит и температура на флуида 55^0	kW/(l/min)	14.9/(50.0)	18.8/(50.0)	25.2/(50.0)	35.7/(50.0)
V40 - количество топла вода с температура най-малко 40°C, при температура на флуида 55^0 в топлообменник (S1)	L	165	262	383	500
Време за повторно нагряване 10 – 60°C с топлообменник (S1) / при дебит и температура на флуида 55^0	min/(l/min)	24.45/(50)	25.81/(50)	27.68/(50)	30.0/(50)
Пад на налягането в топлоообменника / при дебит m3/h - (S1)	kW/(l/min)	30/(33.3)	53.3/(41.7)	71.9/(41.7)	173.2/(58.3)

** 10°C - температура на студената вода, 60°C – температура на топлата вода (битова вода)

ПРИМЕРНА ИНСТАЛАЦИОННА СХЕМА

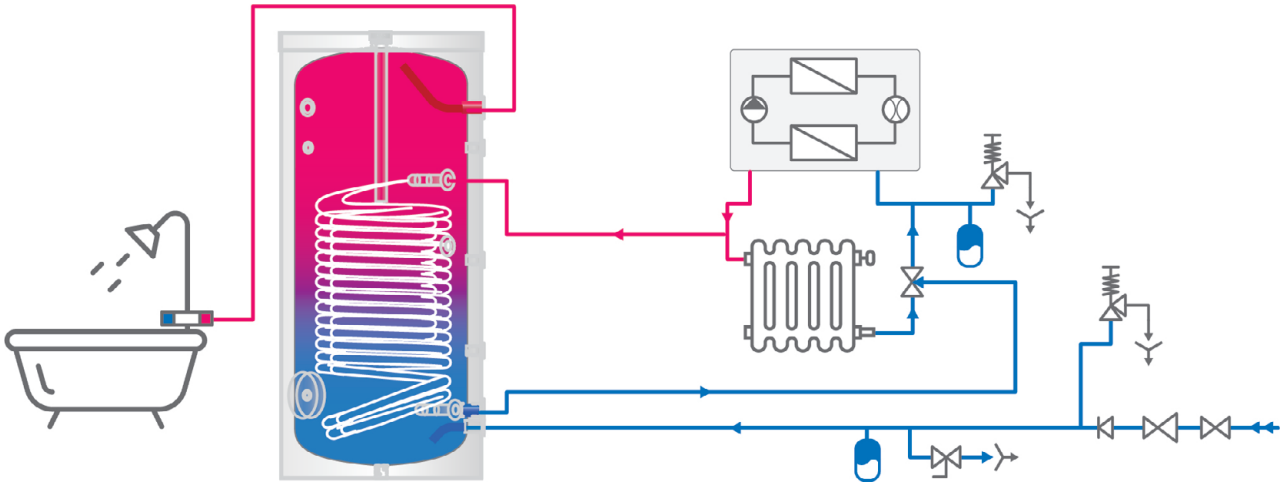

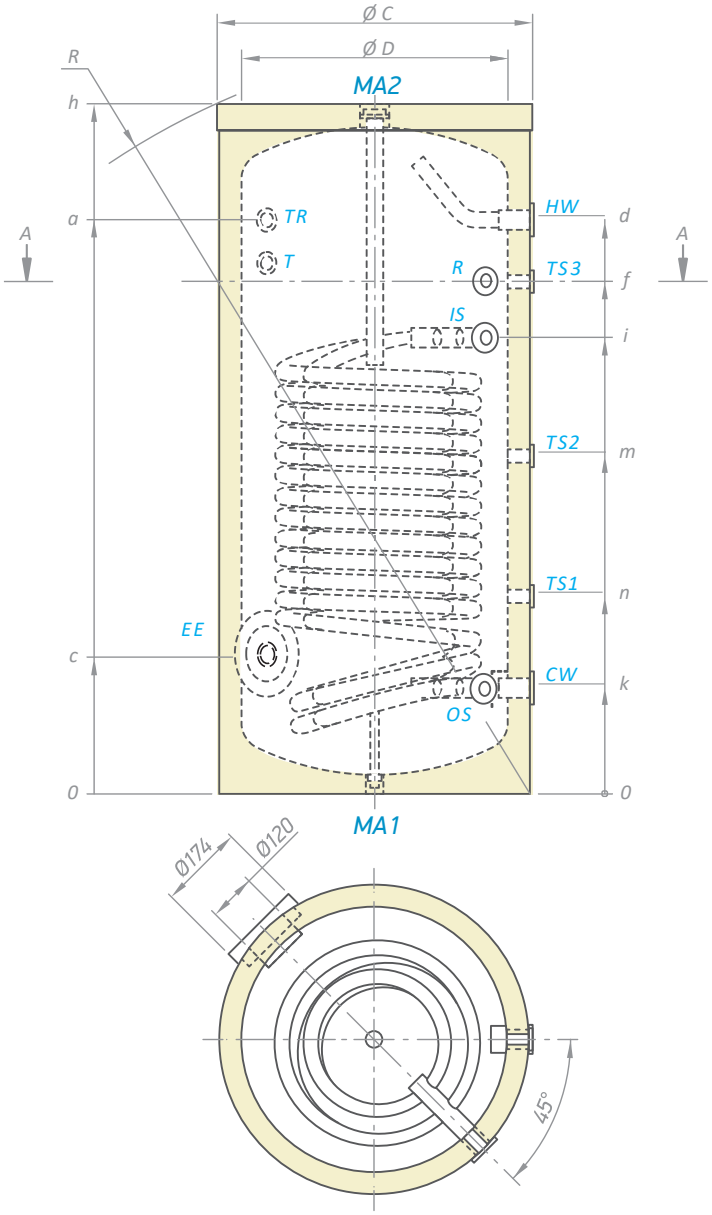

Модел		EV 2x10 S 160 60 HP	За други МОДЕЛИ
CW	вход за студена вода	G 1"	G 1"
HW	изход за топла вода	G 1"	G 1"
IS1	вход на топлообменника	G 1"	G 1 ½"
OS1	изход на топлообменника	G 1"	G 1 ½"
R	рециркулация	G ¾"	G ¾"
T	термометър	Ø14x1.5	Ø14x1.5
TR	муфа за терморегулатор	G ½"	G ½"
TS1	джоб за термосензор, ниво 1	G ½"	G ½"
TS2	джоб за термосензор, ниво 2	G ½"	G ½"
TS3	джоб за термосензор, ниво 3	G ½"	G ½"
EE	муфа за електрически елемент	G 1½"	G 1½"
MA1	магнезиев анод 1	G ¾"	G ¾"
MA2	магнезиев анод 2	G1½"	G1½"

TS3 не се предлага при 200-l моделел
Обозначения на резбите съгласно EN ISO 228-1!

Размери ±5mm		EV 2x10 S 160 60 HP	EV 2x12 S 200 60 HP	EV 2x15 S 300 65 HP	EV 2x23 S 500 75 HP
h	mm	1007	1202	1420	1670
a	mm	791	995	1184	1447
c	mm	271	264	278	405
d	mm	791	996	1184	1447
f	mm	712	792	1055	1162
i	mm	602	897	937	1378
j	mm	207	202	205	225
k	mm	207	202	205	225
l	mm	699	897	1055	1162
m	mm	499	633	691	864
n	mm	289	360	398	467
R	mm	1169	1345	1560	1823
ØC	mm	600	600	650	750
ØD	mm	500	500	550	650

БОЙЛЕРИ ЗА БИТОВА ГОРЕЩА ВОДА **БЕЗ ТОПЛООБМЕННИК, С ЕДИН ИЛИ ДВА ТОПЛООБМЕННИКА**

8
Bar

ПРЕДИМСТВА

БОЙЛЕРИ ЗА БИТОВА ГОРЕЩА ВОДА С ВИСОКА ЕФЕКТИВНОСТ

Широка гама подовостоящи емайлирани бойлери за производство на битова гореща вода.

Гамата включва модели от 160 L до 2000 L в клас на енергийна ефективност A, B или C:

- с два топлообменника
- с един топлообменник
- без топлообменник с два входа и два изхода

Предимства:

- Устойчиво емайлирано покритие на водосъдържателя за дълъг експлоатационен живот.
- Високоефективна изолация от полиуретанова пяна при моделите до 500 L. INSU PRO изолация, по заявка за моделите до 2000 L.
- Два или три магнезиеви анодни протектора в горната и долната част
- Термоиндикатор
- Сервизен отвор за лесна проверка и поддръжка
- Опция за монтаж на нагреватели
- Джоб за монтаж на терморегулатор
- Джоб за монтаж на термосонда

Бойлери за битова гореща вода **енергиен клас А** | **с два** топлообменника | **200 L и 300 L**

Модел		EV 7/5 S2 200 65 A PS	EV 10/7 S2 300 75 A PS
Артикулен номер	№	305629	305632
Номинален обем	L	192	279
Нетно тегло	kg	68	95
Изолация PU	mm	75	100
Площ на топлообменник S1	**m²**	**0.75**	**1.21**
Площ на топлообменник S2	**m²**	**0.54**	**0.85**
Номинален обем на топлообменник S1	L	4.6	7.4
Номинален обем на топлообменник S2	L	3.3	5.2
Топлинни загуби ΔT 45K	W	41	46
Енергиен клас		A	A
Максимална работна температура	°C	95	95
Максимална работна температура на топлообменника	°C	110	110
Номинално работно налягане	**bar**	**8**	**8**
Номинално работно налягане на топлообменника	bar	6	6
Мощност P на топлообменник (S1) / при дебит и температура на флуида 80⁰	kW / (L/min)	16.4 / (20.8)	24.2 / (25.0)
Мощност P на топлообменник (S1) / при дебит и температура на флуида 80⁰	kW / (L/min)	13.1 / (20.8)	16.8 / (25.0)
V40 – количество топла вода с температура най-малко 40°C, при температура на флуида 80⁰ в топлообменник (S1)	L	304.4	433.6
V40 – количество топла вода с температура най-малко 40°C, при температура на флуида 80⁰ в топлообменник (S2)	L	154.3	219.4
Време за повторно нагряване 10 – 60°C с топлообменник (S1) / при дебит и температура на флуида 80⁰	min / (L/min)	36.5 / (20.8)	35.9 / (25.0)
Време за повторно нагряване 10 – 60°C с топлообменник (S2) / при дебит и температура на флуида 80⁰	min / (L/min)	22.8 / (20.8)	23.85 / (25.0)
Пад на налягането в топлоообменника / при дебит m3/h - (S1)	mbar / (L/min)	21.3 / (20.8)	73.7 / (25.0)
Пад на налягането в топлоообменника / при дебит m3/h - (S2)	mbar / (L/min)	14.6 / (20.8)	54.0 / (25.0)

* входяща температура на топлоносителя (S1/S2) 80°C
** 10°C - температура на студената вода, 60°C – температура на топлата вода (битова вода)

ПРИМЕРНА ИНСТАЛАЦИОННА СХЕМА

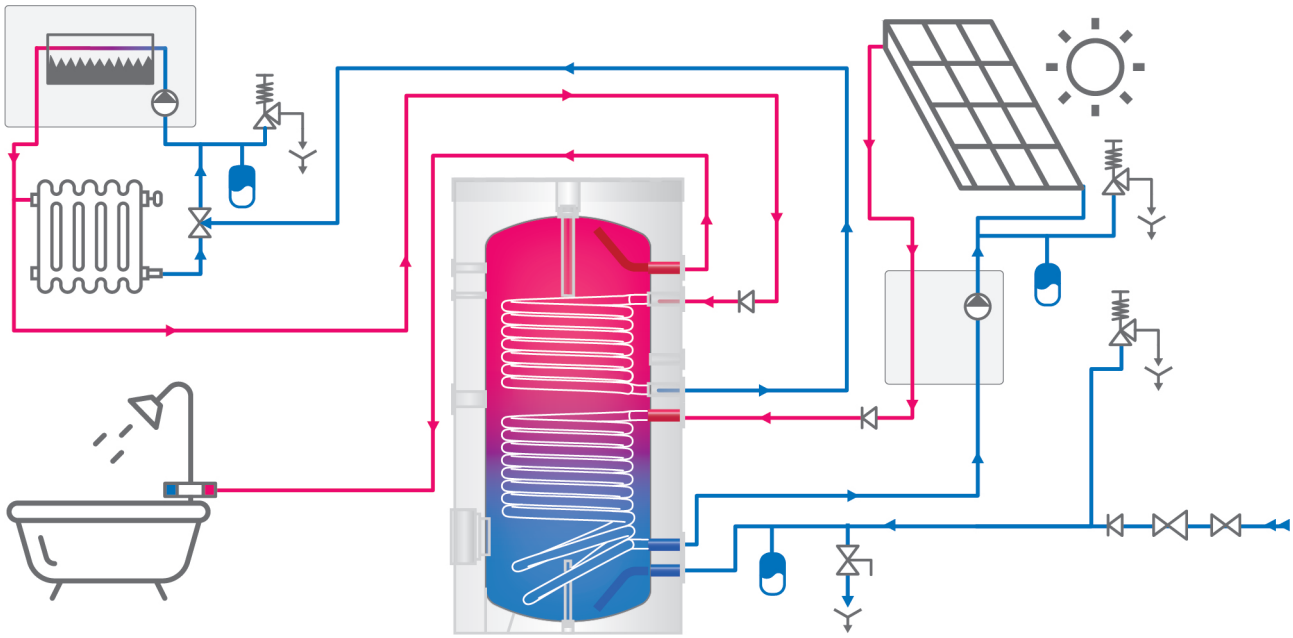

Бойлери за битова гореща вода **енергиен клас А** | **с два** топлообменника | **200 L и 300 L**

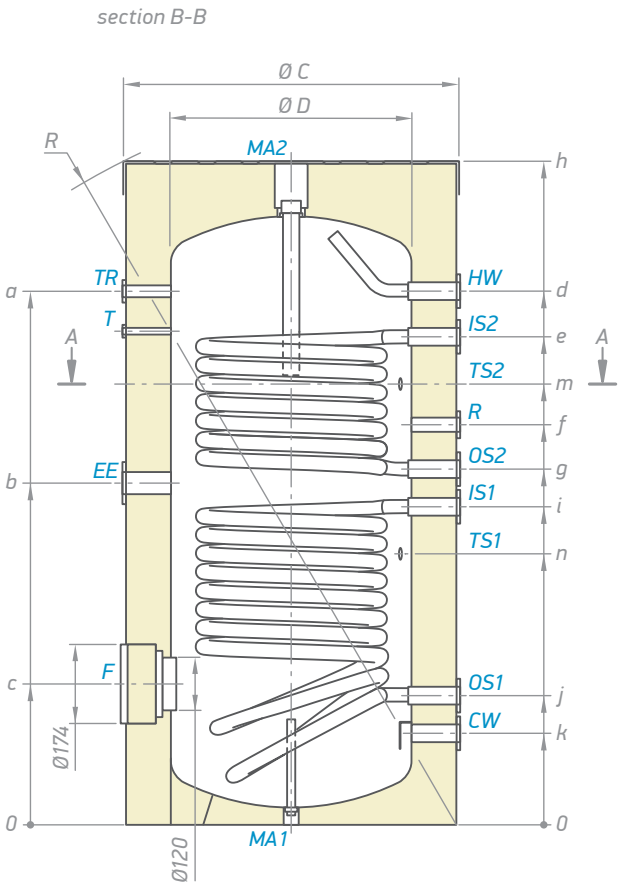

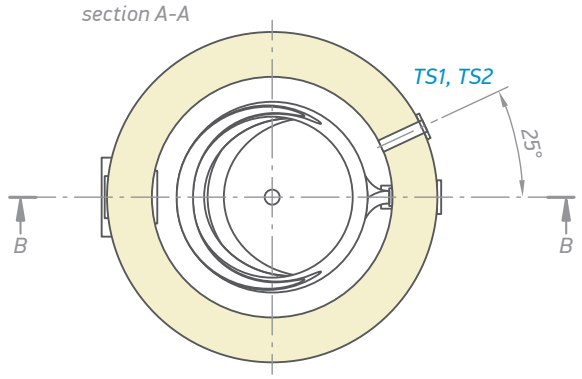

ЗА ВСИЧКИ МОДЕЛИ		
CW	вход за студена вода	G 1"
HW	изход за топла вода	G 1"
IS1	вход на топлообменника	G 1"
IS2	вход на топлообменника	G 1"
OS1	изход на топлообменника	G 1"
OS2	изход на топлообменника	G 1"
R	рециркулация	G ¾"
T	термометър	Ø 14 x 1.5
TR	муфа за терморегулатор	G ½"
TS1	джоб за термосензор, ниво 1	G ½"
TS2	джоб за термосензор, ниво 2	G ½"
EE	муфа за електрически елемент	G 1½"
MA1	Магнезиев анод 1	G ¾"
MA2	Магнезиев анод 2	G1½"

Обозначения на резбите съгласно EN ISO 228-1!

Размери ±5 mm		EV 7/5 S2 200 65 A PS	EV 10/7 S2 300 75 A PS
h	mm	1274	1495
a	mm	993	1207
b	mm	628	760
c	mm	314	314
d	mm	993	1207
e	mm	886	1104
f	mm	746	903
g	mm	671	803
i	mm	585	718
j	mm	284	288
k	mm	199	203
m	mm	815	996
n	mm	478	610
R	mm	1345	1563
Ø C	mm	650	750
Ø D	mm	500	550

Бойлери за битова гореща вода **енергиен клас A** | **с един** топлообменник | **200 L и 300 L**

Модел		EV 9 S 200 65 A PS	EV 12 S 300 75 A PS
Артикулен номер	№	305628	305631
Номинален обем	L	195	283
Нетно тегло	kg	68	95
Изолация PU	mm	75	100
Площ на топлообменник S1	**m²**	**0.96**	**1.45**
Номинален обем на топлообменник S1	**L**	**5.8**	**8.8**
Топлинни загуби ΔT 45K	W	41	46
Енергиен клас		A	A
Максимална работна температура	°C	95	95
Максимална работна температура на топлообменника	°C	110	110
Номинално работно налягане	**bar**	**8**	**8**
Номинално работно налягане на топлообменника	bar	6	6
Мощност P на топлообменник (S1) / при дебит и температура на флуида 80⁰	kW / (L/min)	24.0 / (20.8)	28.9 / (25.0)
V40 – количество топла вода с температура най-малко 40°C, при температура на флуида 80⁰ в топлообменник (S1)	L	345.8	435.3
Време за повторно нагряване 10 – 60°C с топлообменник (S1) / при дебит и температура на флуида 80⁰	min / (L/min)	29.0 / (20.8)	30.35 / (25.0)
Пад на налягането в топлоообменника / при дебит m3/h - (S1)	mbar / (L/min)	31.0 / (20.8)	87.5 / (25.0)

входяща температура на топлопреносната течност (S1/S2) 80°C
**10°C - температура на студената вода, 60°C – температура на топлата вода (битова вода)

ПРИМЕРНА ИНСТАЛАЦИОННА СХЕМА

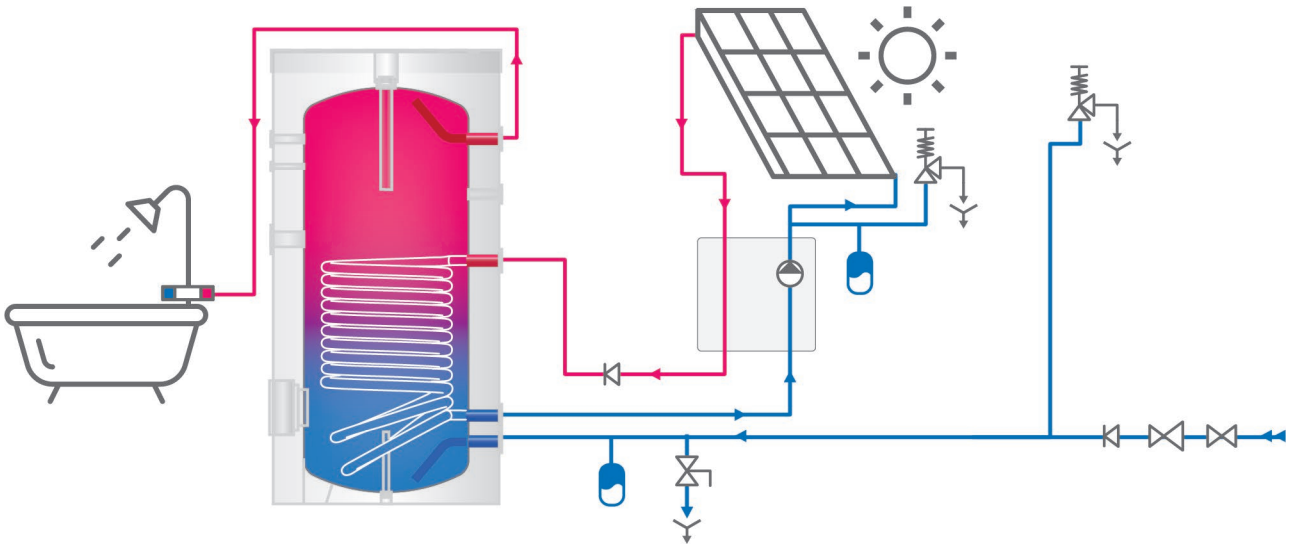

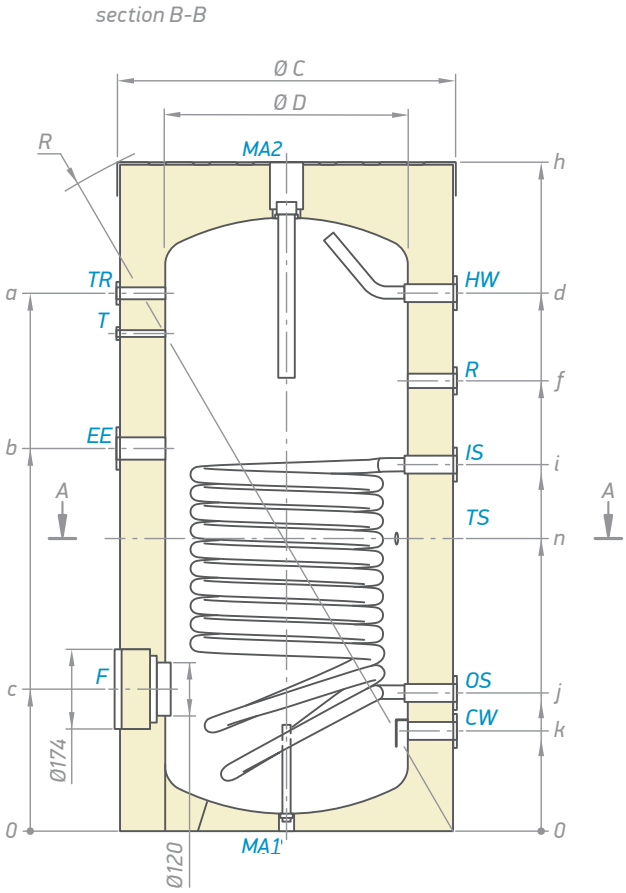

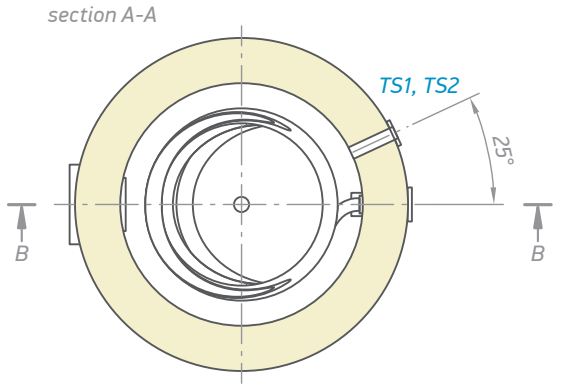

ЗА ВСИЧКИ МОДЕЛИ		
CW	вход за студена вода	G 1"
HW	изход за топла вода	G 1"
IS1	вход на топлообменника	G 1"
OS1	изход на топлообменника	G 1"
R	рециркулация	G ¾"
T	термометър	Ø 14 x 1.5
TR	муфа за терморегулатор	G ½"
TS	джоб за термосензор, ниво 1	G ½"
EE	муфа за електрически елемент	G 1½"
MA1	Магнезиев анод 1	G ¾"
MA2	Магнезиев анод 2	G1½"

Обозначения на резбите съгласно EN ISO 228-1!

Размери ±5 mm		EV 9 S 200 65 A PS	EV 12 S 300 75 A PS
h	mm	1274	1495
a	mm	993	1207
b	mm	714	846
c	mm	314	314
d	mm	771	1207
f	mm	771	1010
i	mm	671	804
j	mm	284	288
k	mm	199	203
n	mm	564	653
R	mm	1345	1563
Ø C	mm	650	750
Ø D	mm	500	550

Модел		EV 200 65 A PS	EV 300 75 A PS
Артикулен номер	№	305627	305630
Номинален обем	L	202	294
Нетно тегло	kg	48	69
Изолация PU	mm	75	100
Топлинни загуби ΔT 45K	W	41	46
Енергиен клас		A	A
Максимална работна температура	°C	95	95
Номинално работно налягане	**bar**	**8**	**8**

ПРИМЕРНА ИНСТАЛАЦИОННА СХЕМА

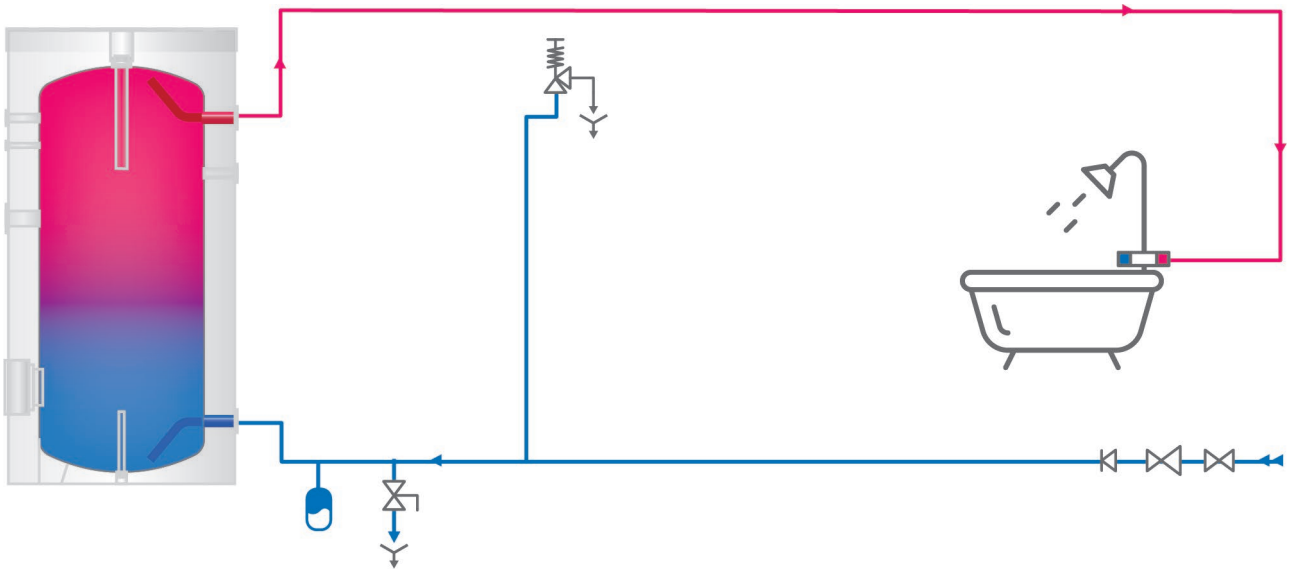

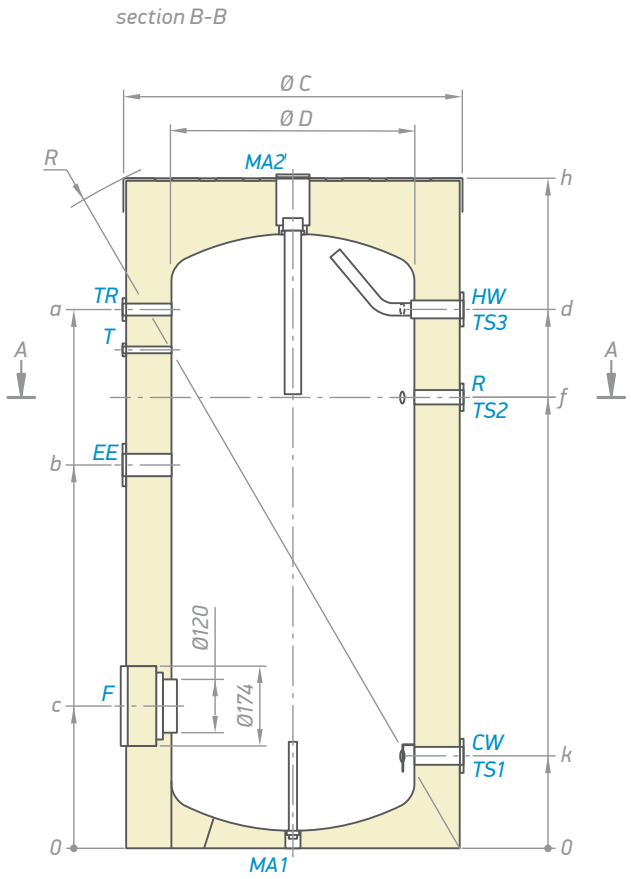

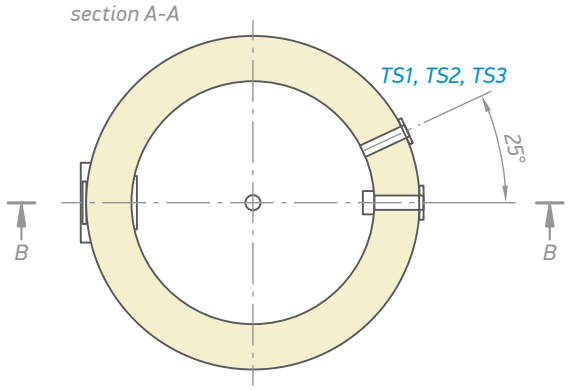

ЗА ВСИЧКИ МОДЕЛИ		
CW	вход за студена вода	G 1"
HW	изход за топла вода	G 1"
R	рециркулация	G ¾"
T	термометър	Ø 14 x 1.5
TR	муфа за терморегулатор	G ½"
TS1	джоб за термосензор, ниво 1	G ½"
TS2	джоб за термосензор, ниво 2	G ½"
TS3	джоб за термосензор, ниво 3	G ½"
EE	муфа за електрически елемент	G 1½"
MA1	Магнезиев анод 1	G ¾"
MA2	Магнезиев анод 2	G1½"

Обозначения на резбите съгласно EN ISO 228-1!

Размери ±5 mm		EV 200 65 A PS	EV 300 75 A PS
h	mm	1247	1495
a	mm	993	1207
b	mm	714	846
c	mm	314	314
d	mm	993	1207
f	mm	771	1010
k	mm	199	203
R	mm	1345	1563
Ø C	mm	650	750
Ø D	mm	500	550

Бойлери за битова гореща вода **енергиен клас B** и **C** | **с два** топлообменника | **от 160 L до 500 L**

Модел		EV 6/4 S2 160 60	EV 7/5 S2 200 60	EV 10/7 S2 300 65	EV 11/5 S2 400 75	EV 15/7 S2 500 75
Артикулен номер	№	302165	301407	301391	301393	301396
Номинален обем	L	154	192	279	388	472
Нетно тегло	kg	66	70	100	146	158
Изолация PU	mm	50	50	50	50	50
Площ на топлообменник S1	**m²**	**0.61**	**0.75**	**1.21**	**1.65**	**2.25**
Площ на топлообменник S2	**m²**	**0.43**	**0.54**	**0.85**	**0.76**	**1.06**
Номинален обем на топлообменник S1	L	3.6	4.6	7.4	10	13.7
Номинален обем на топлообменник S2	L	2.6	3.3	5.2	4.6	6.4
Топлинни загуби ΔT 45K	W	51	59	68	91	95
Енергиен клас		B	B	B	C	C
Максимална работна температура	°C	95	95	95	95	95
Максимална работна температура на топлообменника	°C	110	110	110	110	110
Номинално работно налягане	**bar**	**8**	**8**	**8**	**8**	**8**
Номинално работно налягане на топлообменника	bar	6	6	6	6	6
Мощност P на топлообменник (S1) / при дебит и температура на флуида 80°	kW / (L/min)	13.5 / (16.6)	16.4 / (20.8)	24.2 / (25.0)	33.9 / (29.2)	43.6 / (29.2)
Мощност P на топлообменник (S1) / при дебит и температура на флуида 80°	kW / (L/min)	9.9 / (16.6)	13.1 / (20.8)	16.8 / (25.0)	17.7 / (29.2)	24.9 / (29.2)
V40 – количество топла вода с температура най-малко 40°C, при температура на флуида 80° в топлообменник (S1)	L	243.2	304.4	433.6	583.3	677.6
V40 – количество топла вода с температура най-малко 40°C, при температура на флуида 80° в топлообменник (S2)	L	112.5	154.3	219.4	258.2	294.3
Време за повторно нагряване 10 – 60°C с топлообменник (S1) / при дебит и температура на флуида 80°	min / (L/min)	37.0 / (16.6)	36.5 / (20.8)	35.9 / (25.0)	34.6 / (29.2)	33.2 / (29.2)
Време за повторно нагряване 10 – 60°C с топлообменник (S2) / при дебит и температура на флуида 80°	min / (L/min)	23.3 / (16.6)	22.8 / (20.8)	23.9 / (25.0)	39.3 / (29.2)	25.3 / (29.2)
Пад на налягането в топлообменника / при дебит m3/h - (S1)	mbar / (L/min)	12.0 / (16.6)	21.3 / (20.8)	73.7 / (25.0)	105.7 / (29.2)	109.4 / (29.2)
Пад на налягането в топлообменника / при дебит m3/h - (S2)	mbar / (L/min)	7.9 /(16.6)	14.6 / (20.8)	54.0 / (25.0)	65.1 / (29.2)	49.8 / (29.2)

* входяща температура на топлоносителя (S1/S2) 80°C
** 10°C - температура на студената вода, 60°C – температура на топлата вода (битова вода)

ПРИМЕРНА ИНСТАЛАЦИОННА СХЕМА

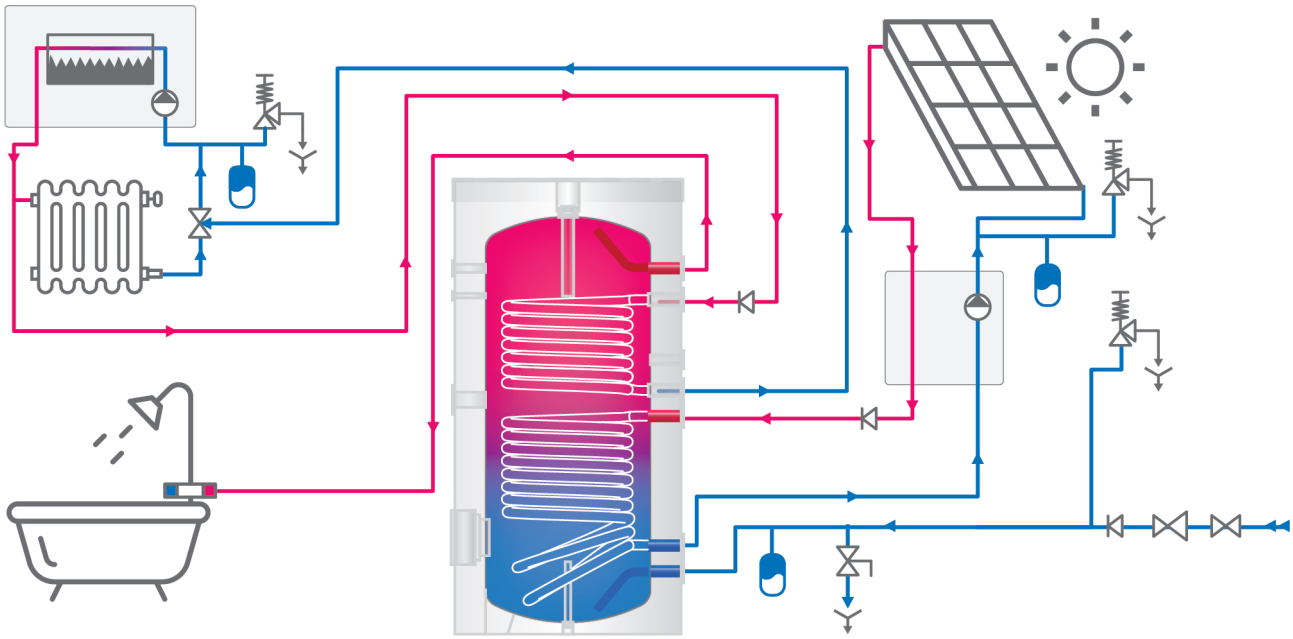

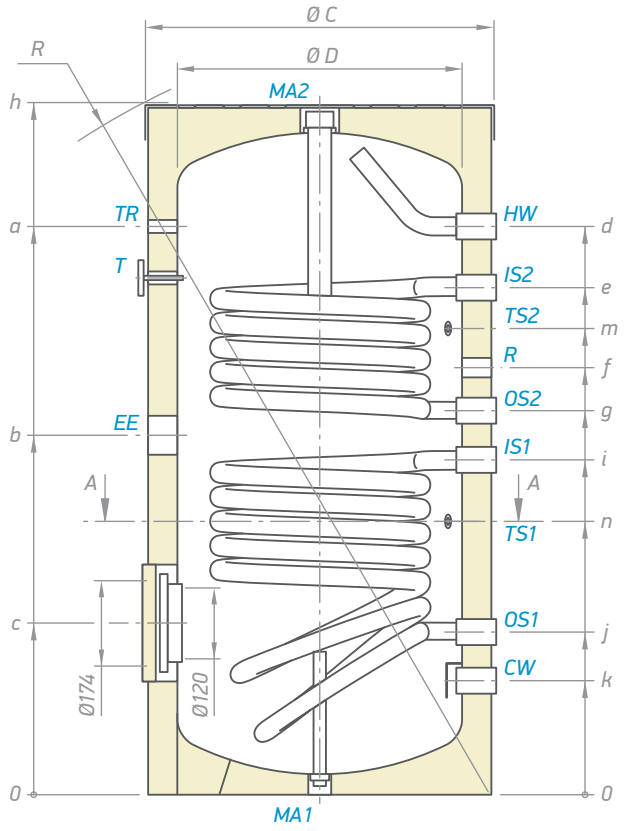

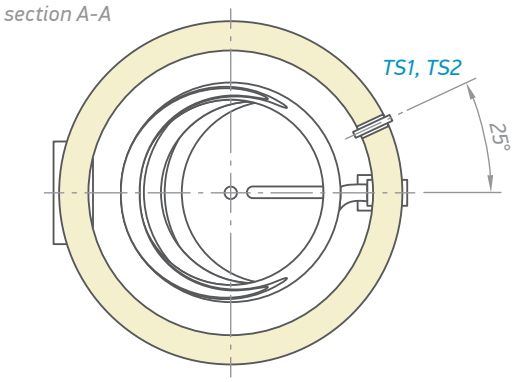

ЗА ВСИЧКИ МОДЕЛИ		
CW	вход за студена вода	G 1"
HW	изход за топла вода	G 1"
IS1	вход на топлообменника	G 1"
IS2	вход на топлообменника	G 1"
OS1	изход на топлообменника	G 1"
OS2	изход на топлообменника	G 1"
R	рециркулация	G ¾"
T	термометър	Ø 14 x 1.5
TR	муфа за терморегулатор	G ½"
TS1	джоб за термосензор, ниво 1	G ½"
TS2	джоб за термосензор, ниво 2	G ½"
EE	муфа за електрически елемент	G 1½"
MA1	Магнезиев анод 1	G ¾"
MA2	Магнезиев анод 2	G1½"

Обозначения на резбите съгласно EN ISO 228-1!

Размери ±5 mm		EV 6/4 S2 160 60	EV 7/5 S2 200 60	EV 10/7 S2 300 65	EV 11/5 S2 400 75	EV 15/7 S2500 75
h	mm	1007	1200	1420	1407	1674
a	mm	785	993	1207	1156	1448
b	mm	519	628	760	813	986
c	mm	279	314	314	331	324
d	mm	788	993	12074	1156	1448
e	mm	741	886	1104	1073	1330
f	mm	649	746	903	943	1165
g	mm	569	671	803	858	1029
i	mm	475	585	718	775	944
j	mm	204	284	288	302	299
k	mm	204	199	203	220	214
m	mm	649	815	996	998	1265
n	mm	349	478	610	617	1265
R	mm	649	1345	1563	1596	1838
Ø C	mm	600	600	650	750	750
Ø D	mm	500	500	550	650	650

Бойлери за битова гореща вода **енергиен клас B** и **C** | **с два** топлообменника | **от 800 L до 2000 L**

Модел		EV 12/9S2 800 95 DN18	EV 13/7 S2 1000 101 DN18	EV 12/8 S2 1500 120 DN18	EV 15/9 S2 2000 130 DN18
Артикулен номер	№	305416	305428	305417	305431
Номинален обем	L	757	932	1414	1822
Нетно тегло	kg	252	279	408	486
Изолация	mm	100	100	100	100
Площ на топлообменник S1	**m²**	**2.89**	**3.45**	**3.3**	**4.5**
Площ на топлообменник S2	**m²**	**1.54**	**1.31**	**2.3**	**2.75**
Номинален обем на топлообменник S1	L	26.2	31.3	30.4	41.6
Номинален обем на топлообменник S2	L	9.4	7.9	20.5	25.2
Топлинни загуби ΔT 45K	W	128	142	151	183
Енергиен клас		C	C	C	C
Максимална работна температура	°C	95	95	95	95
Максимална работна температура на топлообменника	°C	110	110	110	110
Номинално работно налягане	**bar**	**8**	**8**	**8**	**8**
Номинално работно налягане на топлообменника	bar	6	6	6	6
Мощност P на топлообменник (S1) / при дебит и температура на флуида 80⁰	kW / (L/min)	61.2 / (100)	77.2 / (100)	94.5 / (100)	113.1 / (100)
Мощност P на топлообменник (S1) / при дебит и температура на флуида 80⁰	kW / (L/min)	35.3 / (100)	36.5 / (100)	64.8 / (100)	77.1 / (100)
V40 – количество топла вода с температура най-малко 40°C, при температура на флуида 80⁰ в топлообменник (S1)	L	1095.2	1403	1933.8	2785
V40 – количество топла вода с температура най-малко 40°C, при температура на флуида 80⁰ в топлообменник (S2)	L	447.1	604	714.1	940
Време за повторно нагряване 10 – 60°C с топлообменник (S1) / при дебит и температура на флуида 80⁰	min / (L/min)	48.9 / (50.0)	50.2 / (50.0)	45.3 / (100)	57.3 / (100)
Време за повторно нагряване 10 – 60°C с топлообменник (S2) / при дебит и температура на флуида 80⁰	min / (L/min)	31.5 / (50.0)	40.5 / (50.0)	29.7 / (100)	34.6 / (100)
Пад на налягането в топлоообменника / при дебит m3/h - (S1)	mbar / (L/min)	69.0 / (50.0)	82.6 / (50.0)	222.1 / (100)	294.8 / (100)
Спад на налягането в намотката при дебит (S2)	mbar / (L/min)	119.6 / (50.0)	174.3 / (50.0)	172.5 / (100)	189.5 / (100)

входяща температура на топлопреносната течност (S1/S2) 80°C
** 10°C - температура на студената вода, 60°C – температура на топлата вода (битова вода)
Високоефективна INSU PRO изолация за моделите 800 L и 2000 L (по заявка)

ПРИМЕРНА ИНСТАЛАЦИОННА СХЕМА

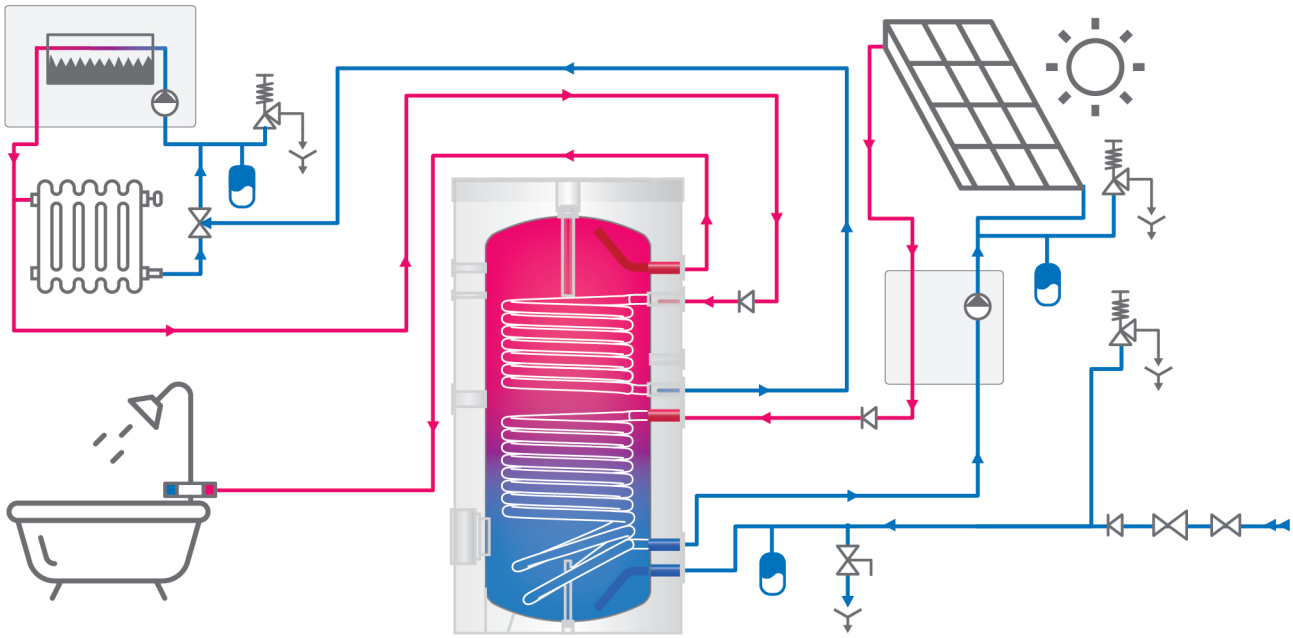

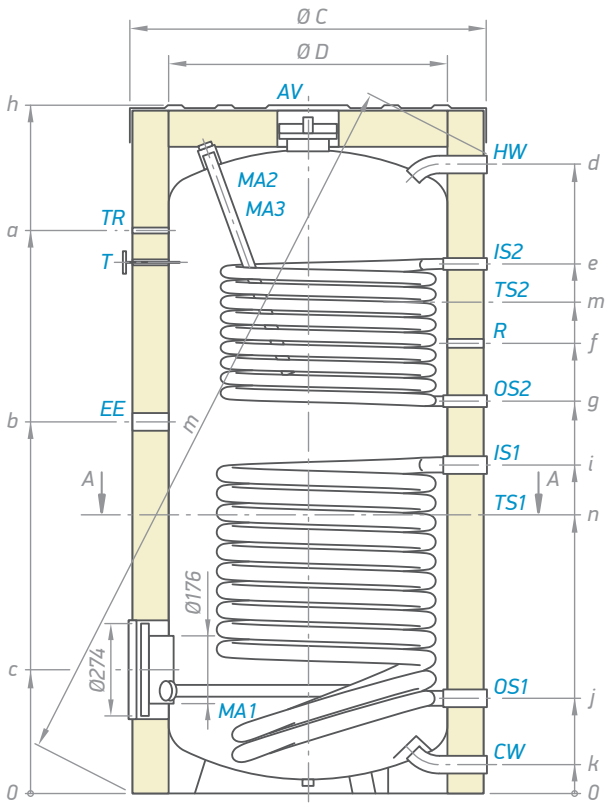

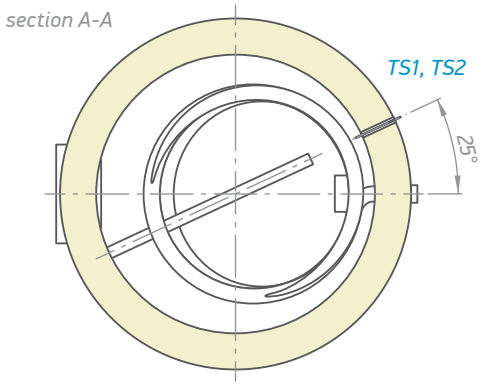

Модел		EV 12/9S2 800 95 DN18 EV 13/7 S2 1000 101 DN18	EV 12/8 S2 1500 120 DN18 EV 15/9 S2 2000 130 DN18
CW	вход за студена вода	G 1½"B	G 2"B
HW	изход за топла вода	G 1½"B	G 2"B
IS1	вход на топлообменника	G 1½"B	G 1½"B
IS2	вход на топлообменника	G 1"B	G 1½"B
OS1	изход на топлообменника	G 1½"B	G 1½"B
OS2	изход на топлообменника	G 1"B	G 1½"B
R	рециркулация	G ¾"	G 1½"
T	термометър	Ø 14 x 1.5	Ø 14 x 1.5
TR	муфа за терморегулатор	G ½"	G ½"
TS1	джоб за термосензор, ниво 1	G ½"	G ½"
TS2	джоб за термосензор, ниво 2	G ½"	G ½"
EE	муфа за електрически елемент	G 1½"	G 1½"
AV	Обезвъздушаване	G ¾"	G ¾"
MA1	магнезиев анод 1	G1¼"	G 1¼"
MA2	магнезиев анод 2	G 1¼"	G1¼"
MA3	магнезиев анод 3	-	G1¼"

Обозначения на резбите съгласно EN ISO 228-1!

Размери ±5 mm		EV 12/9S2 800 95 DN18	EV 13/7 S2 1000 101 DN18	EV 12/8 S2 1500 120 DN18	EV 15/9 S2 2000 130 DN18
h	mm	1947	2012	2193	2399
a	mm	1592	1475	1768	1927
b	mm	1051	1132	1168	1287
c	mm	351	354	468	497
d	mm	1778	1847	2061	2263
e	mm	1492	1475	1691	1875
f	mm	1273	1274	1378	1560
g	mm	1105	1174	1251	1380
i	mm	929	987	1081	1244
j	mm	269	272	421	420
k	mm	82.5	81.5	90	90
m	mm	1363	1374	1329	1537
n	mm	756	817	579	587
R	mm	2014	2100	2361	2565
Ø C	mm	990	1050	1200	1300
Ø D	mm	790	850	1000	1100

Бойлери за битова гореща вода **енергиен клас B** и **C** | **с един** топлообменник | **от 160 L до 500 L**

Модел		EV 9S 160 60	EV 9S 200 60	EV 12S 300 65	EV 11S 400 75	EV 15S 500 75
Артикулен номер	№	301408	301409	301394	301392	301395
Номинален обем	L	155	195	283	394	480
Нетно тегло	kg	54	65	92	137	145
Изолация PU	mm	50	50	50	50	50
Площ на топлообменник S1	**m²**	**0.96**	**0.96**	**1.45**	**1.65**	**2.25**
Номинален обем на топлообменник S1	**L**	**5.8**	**5.8**	**8.8**	**10**	**13.7**
Топлинни загуби ΔT 45K	W	51	52	68	91	95
Енергиен клас		B	B	B	C	C
Максимална работна температура	°C	95	95	95	95	95
Максимална работна температура на топлообменника	°C	110	110	110	110	110
Номинално работно налягане	**bar**	**8**	**8**	**8**	**8**	**8**
Номинално работно налягане на топлообменника	bar	6	6	6	6	6
Мощност P на топлообменник (S1) / при дебит и температура на флуида 80°	kW / (L/min)	20.3 / (16.6)	24.0 / (20.8)	28.9 / (25.0)	34.5 / (29.2)	44.5 / (29.2)
V40 – количество топла вода с температура най-малко 40°C, при температура на флуида 80° в топлообменник (S1)	L	203	345.8	435.3	596.7	684.6
Време за повторно нагряване 10 – 60°C с топлообменник (S1) / при дебит и температура на флуида 80°	min / (L/min)	20.8 / (16.6)	29.0 / (20.8)	30.4 / (25.0)	34.6 / (29.2)	32.9 / (29.2)
Пад на налягането в топлоообменника / при дебит m3/h - (S1)	mbar / (L/min)	14.5 / (16.6)	31.0 / (20.8)	87.5 / (25.0)	114.4 / (29.2)	103.2 / (29.2)

входяща температура на топлопреносната течност (S1/S2) 80°C
** 10°C - температура на студената вода, 60°C – температура на топлата вода (битова вода)

ПРИМЕРНА ИНСТАЛАЦИОННА СХЕМА

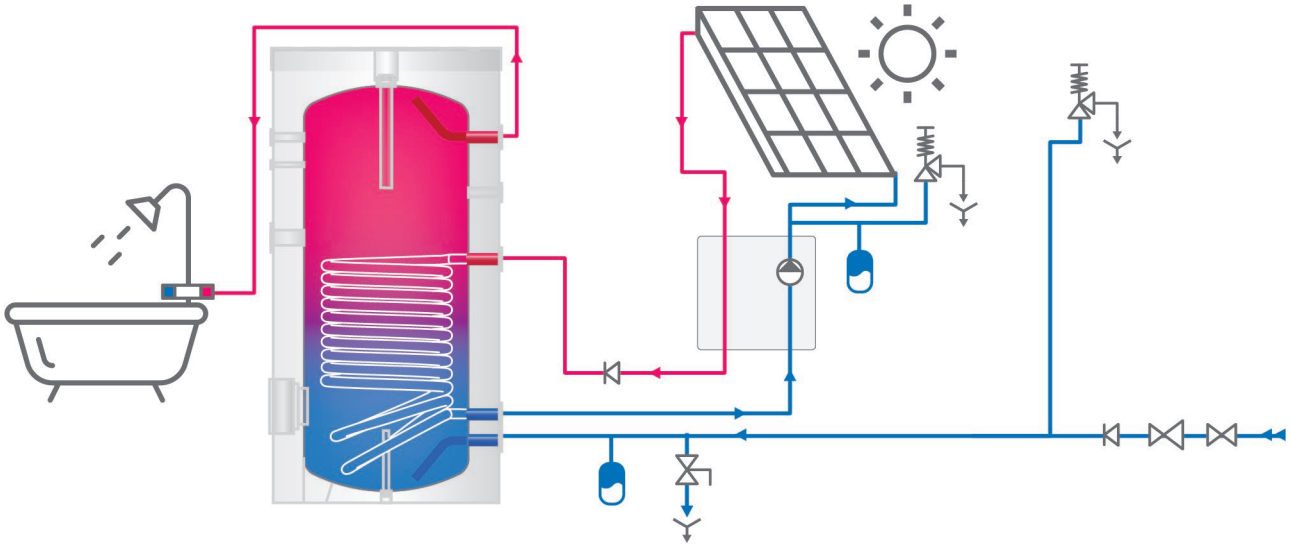

Бойлери за битова гореща вода **енергиен клас B** и **C** | **с един** топлообменник | **от 160 L до 500 L**

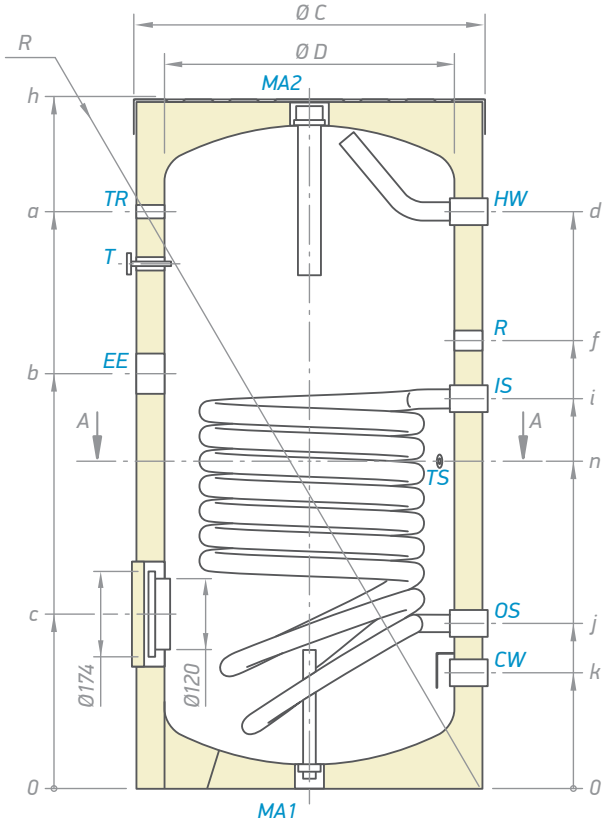

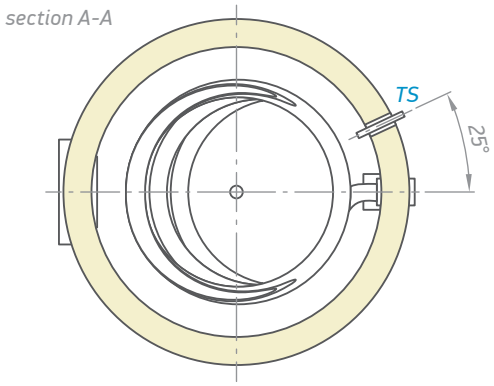

ЗА ВСИЧКИ МОДЕЛИ		
CW	вход за студена вода	G 1"
HW	изход за топла вода	G 1"
IS1	вход на топлообменника	G 1"
OS1	изход на топлообменника	G 1"
R	рециркулация	G ¾"
T	термометър	Ø 14 x 1.5
TR	муфа за терморегулатор	G ½"
TS	джоб за термосензор, ниво 1	G ½"
EE	муфа за електрически елемент	G 1½"
MA1	Магнезиев анод 1	G ¾"
MA2	Магнезиев анод 2	G1½"

Обозначения на резбите съгласно EN ISO 228-1!

Размери ±5 mm		EV 9S 160 60	EV 9S 200 60	EV 12S 300 65	EV 11S 400 75	EV 15S 500 75
h	mm	1007	1200	1420	1407	1674
a	mm	785	993	1207	1156	1448
b	mm	-	714	846	813	986
c	mm	314	314	314	331	324
d	mm	785	993	1207	1156	1448
f	mm	602	771	1010	945	1199
i	mm	671	671	804	775	944
j	mm	284	284	288	302	299
k	mm	200	199	203	220	214
n	mm	360	564	653	617	750
R	mm	1169	1345	1563	1596	1838
Ø C	mm	600	600	650	750	750
Ø D	mm	500	500	550	650	650

Бойлери за битова гореща вода **енергиен клас B** и **C** | **с един** топлообменник | **от 800 L до 2000 L**

Модел		EV 12 800 95 DN18	EV 13S 1000 101 DN18	EV 12S 1500 120 DN18	EV 15S 2000 130 DN18
Артикулен номер	№	305426	305429	305427	305435
Номинален обем	L	768	932	1439	1853
Нетно тегло	kg	221	233	371	442
Изолация	mm	100	100	100	100
Площ на топлообменник S1	**m²**	**2.89**	**3.45**	**3.3**	**4.5**
Номинален обем на топлообменник S1	L	26.2	31.3	30.4	41.6
Топлинни загуби ΔT 45K	W	129	142	158	183
Енергиен клас		C	C	C	C
Максимална работна температура	°C	95	95	95	95
Максимална работна температура на топлообменника	°C	110	110	110	110
Номинално работно налягане	**bar**	**8**	**8**	**8**	**8**
Номинално работно налягане на топлообменника	bar	6	6	6	6
Мощност P на топлообменник (S1) / при дебит и температура на флуида 80⁰	kW / (L/min)	6.1 / (100)	7.2 / (100)	94.5 / (100)	113.1 / (100)
V40 – количество топла вода с температура най-малко 40°C, при температура на флуида 80⁰ в топлообменник (S1)	L	1095.2	1403	1933.8	2785
Време за повторно нагряване 10 – 60°C с топлообменник (S1) / при дебит и температура на флуида 80⁰	min / (L/min)	48.85 / (50)	50.15 / (50)	45.3 / (100)	57.26 / (100)
Пад на налягането в топлоообменника / при дебит m3/h - (S1)	mbar / (L/min)	69.0 / (50)	82.6 / (50)	222.14 / (100)	294.8 / (100)

* входяща температура на топлоносителя (S1/S2) 80°C
** 10°C - температура на студената вода, 60°C – температура на топлата вода (битова вода)

Високоефективна INSU PRO изолация за моделите 800 L и 2000 L (по заявка)

ПРИМЕРНА ИНСТАЛАЦИОННА СХЕМА

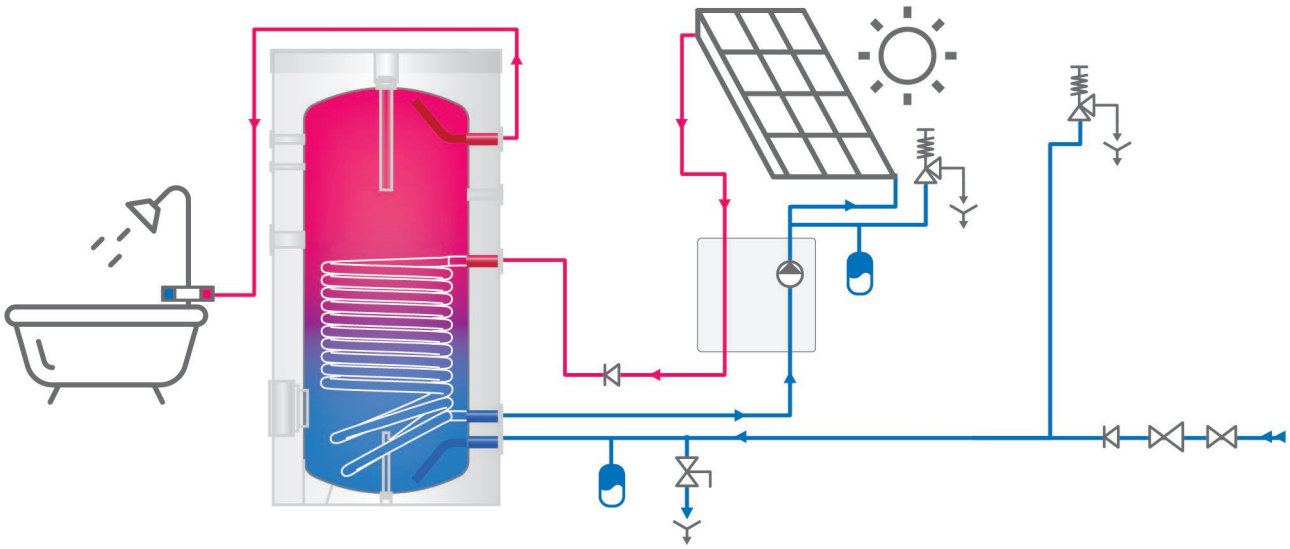

Бойлери за битова гореща вода **енергиен клас B** и **C** | **с един** топлообменник | **от 800 L до 2000 L**

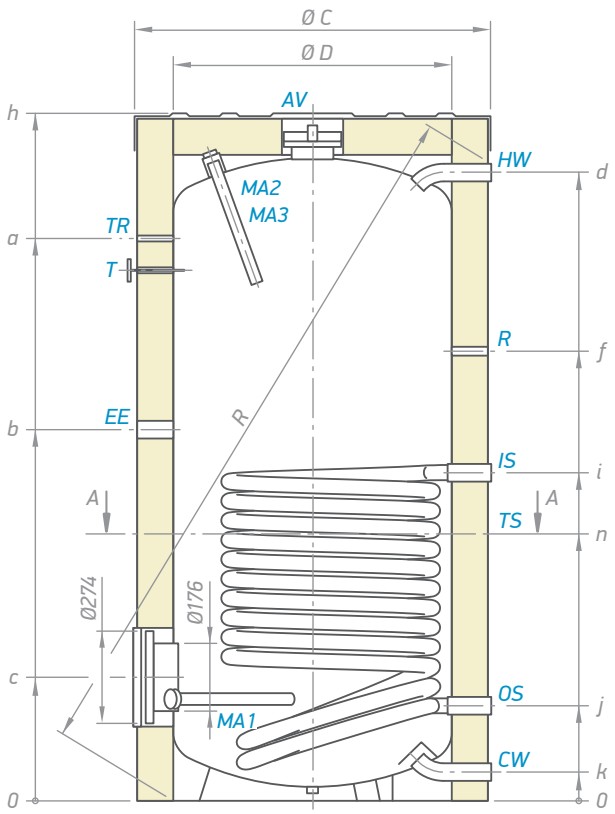

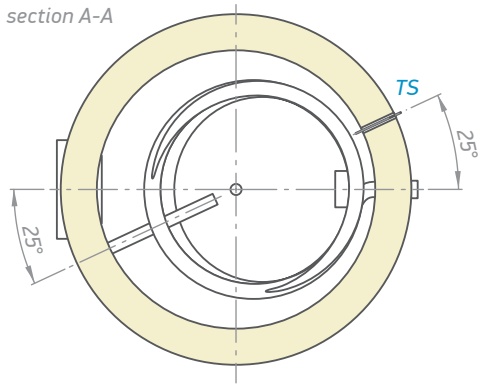

Модел		EV 12S 800 95 DN18 EV 13S 1000 101 DN18	EV 12S 1500 120 DN18 EV 15S 2000 130 DN18
CW	вход за студена вода	G 1½"B	G 2"B
HW	изход за топла вода	G 1½"B	G 2"B
IS1	вход на топлообменника	G 1½"B	G 1½"B
OS1	изход на топлообменника	G 1½"B	G 1½"B
R	рециркулация	G ¾"	G 1½"
T	термометър	Ø 14 x 1.5	Ø 14 x 1.5
TR	муфа за терморегулатор	G ½"	G ½"
TS	джоб за термосензор, ниво 1	G ½"	G ½"
EE	муфа за електрически елемент	G 1½"	G 1½"
MA1	Магнезиев анод 1	G1¼"	G 1¼"
MA2	Магнезиев анод 2	G 1¼"	G1¼"
MA3	Магнезиев анод 3	-	G1¼"

Обозначения на резбите съгласно EN ISO 228-1!

Размери ±5 mm		EV 12S 800 95 DN18	EV 13S 1000 101 DN18	EV 12S 1500 120 DN18	EV 15S 2000 130 DN18
h	mm	1947	2012	2193	2399
a	mm	1592	1475	1768	1927
b	mm	1051	1132	1168	1298
c	mm	351	354	468	497
d	mm	1780	1846	2061	2246
f	mm	1273	1274	1378	1551
i	mm	929	987	1081	1235
j	mm	269	272	421	411
k	mm	82.5	81.5	90	90
n	mm	756	830	579	578
R	mm	2012	2097	2361	2592
Ø C	mm	990	1050	1200	1300
Ø D	mm	790	850	1000	1100

Бойлери за битова гореща вода **енергиен клас B** и **C** | **без** топлообменници, **с 2 входа и 2 изхода** | **от 200 L до 500 L**

Модел		EV 200 60 B	EV 300 65 B	EV 500 75 B
Артикулен номер	№	305599	305600	305601
Обемна група	L	200	300	500
Номинален обем	L	202	294	497
Нетно тегло	kg	45	66	125
Изолация	mm	50	50	50
Топлинни загуби ΔT 45K	W	59	68	95
Енергиен клас		B	B	C
Максимална работна температура	°C	95	95	95
Номинално работно налягане	**bar**	**8**	**8**	**8**

ПРИМЕРНА ИНСТАЛАЦИОННА СХЕМА

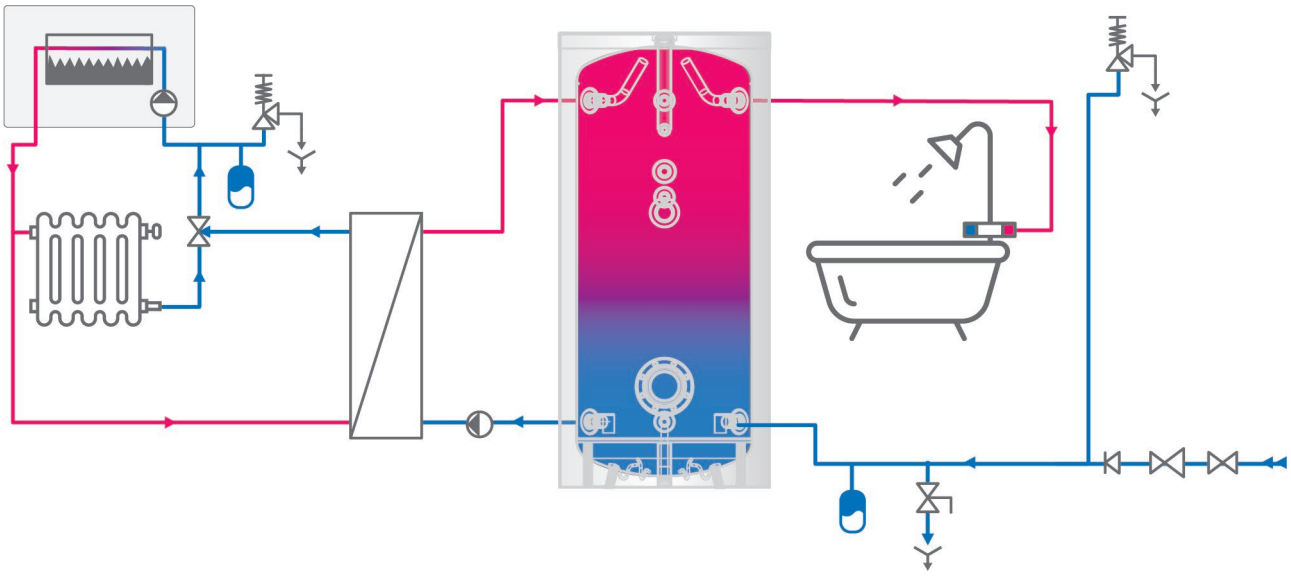

Бойлери за битова гореща вода **енергиен клас B** и **C** | **без** топлообменници, **с 2 входа и 2 изхода** | **от 200 L до 500 L**

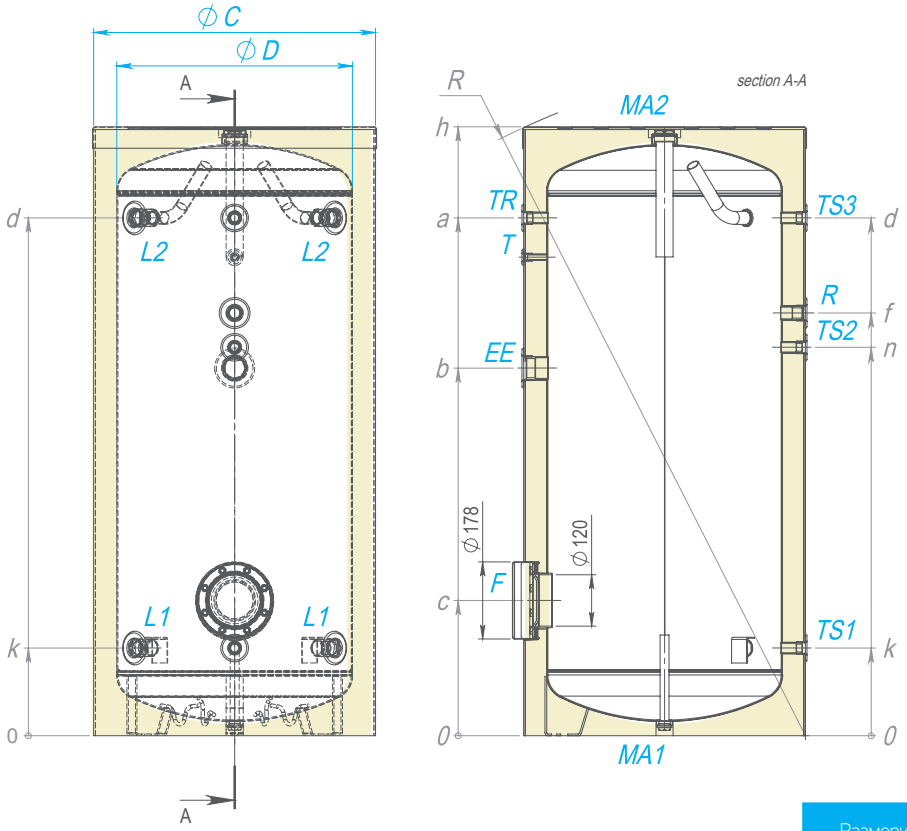

ЗА ВСИЧКИ МОДЕЛИ		
R	рециркулация	G ¾"
T	термометър	Ø14x1.5
TR	муфа за терморегулатор	G ½"
TS1	джоб за термосензор, ниво 1	G ½"
TS2	джоб за термосензор, ниво 2	G ½"
TS3	джоб за термосензор, ниво 3	G ½"
EE	муфа за електрически елемент	G 1½"
L1	Ниво 1	G 1"
L2	Ниво 2	G 1"
MA1	Магнезиев анод 1	G ¾"
MA2	Магнезиев анод 2	G 1½"

Обозначения на резбите съгласно EN ISO 228-1!

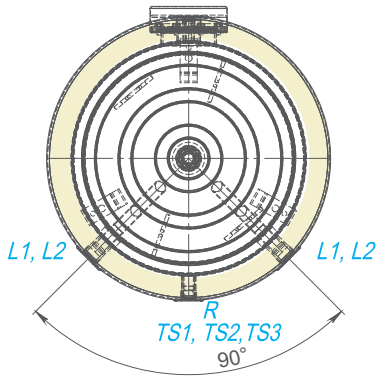

Размери ±5 mm		EV 200 60 B	EV 300 65 B	EV 500 75 B
h	mm	1207	1427	1702
a	mm	993	1207	1445
b	mm	726	846	983
c	mm	314	314	321
d	mm	993	1207	1445
f	mm	815	987	1215
k	mm	199	203	211
l	mm	993	1207	1445
m	mm	734	907	1142
n	mm	199	203	211
R	mm	1345	1563	1838
ØC	mm	600	650	750
ØD	mm	500	550	650

Модел		EV 800 95 B DN18	EV 1000 101 B DN18
Артикулен номер	№	305437	305438
Номинален обем	L	796	974
Нетно тегло	kg	175	211
Изолация	mm	100	100
Топлинни загуби ΔT 45K	W	129	141
Енергиен клас		C	C
Максимална работна температура	°C	95	95
Номинално работно налягане	**bar**	**8**	**8**

Високоефективна INSU PRO изолация за моделите 800 L и 2000 L (по заявка)

ПРИМЕРНА ИНСТАЛАЦИОННА СХЕМА

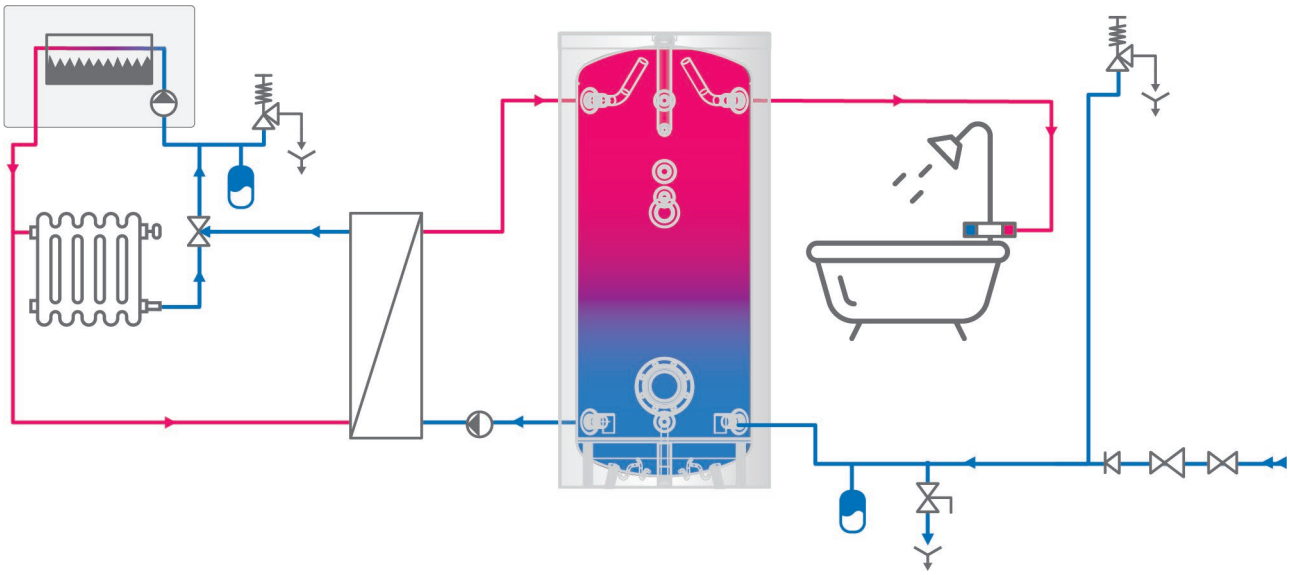

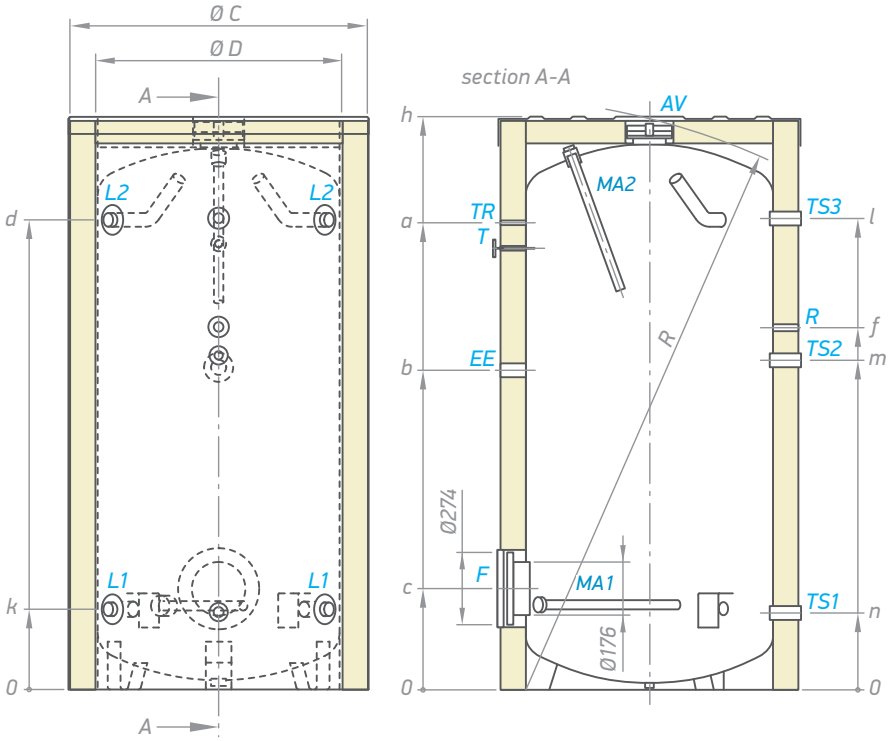

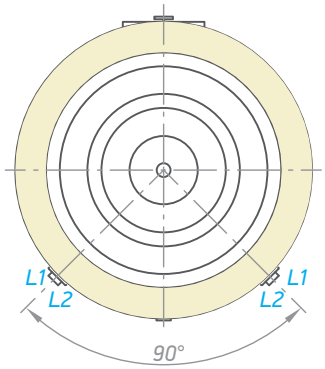

ЗА ВСИЧКИ МОДЕЛИ		
R	рециркулация	G ¾"
T	термометър	Ø 14 x 1.5
TR	муфа за терморегулатор	G ½"
TS1-2-3	джоб за термосензор, нива 1-2-3	G ½"
EE	муфа за електрически елемент	G 1½"
AV	Обезвъздушаване	G ¾"
L1-2	нива 1-2	G 1½"B
MA1	Магнезиев анод 1	G1¼"
MA2	Магнезиев анод 2	G 1¼"

Обозначения на резбите съгласно EN ISO 228-1!

Размери ±5 mm		EV 800 95 B DN18	EV 1000 101 B DN18
h	mm	1947	2012
a	mm	1591	1656
b	mm	1050	1132
c	mm	350	354
d	mm	1577	1650
f	mm	1272	1274
k	mm	282	284
l	mm	1591	1656
m	mm	1172	1174
n	mm	268	272
R	mm	1927	2012
Ø C	mm	990	1050
Ø D	mm	790	850

Модел		EV 1500 120 B DN18	EV 2000 130 B DN18
Артикулен номер	№	305439	305445
Номинален обем	L	1475	1904
Нетно тегло	kg	338	388
Изолация	mm	100	100
Топлинни загуби ΔT 45K	W	158	183
Енергиен клас		C	C
Максимална работна температура	°C	95	95
Номинално работно налягане	**bar**	**8**	**8**

Високоефективна INSU PRO изолация за моделите 800 L и 2000 L (по заявка)

ПРИМЕРНА ИНСТАЛАЦИОННА СХЕМА

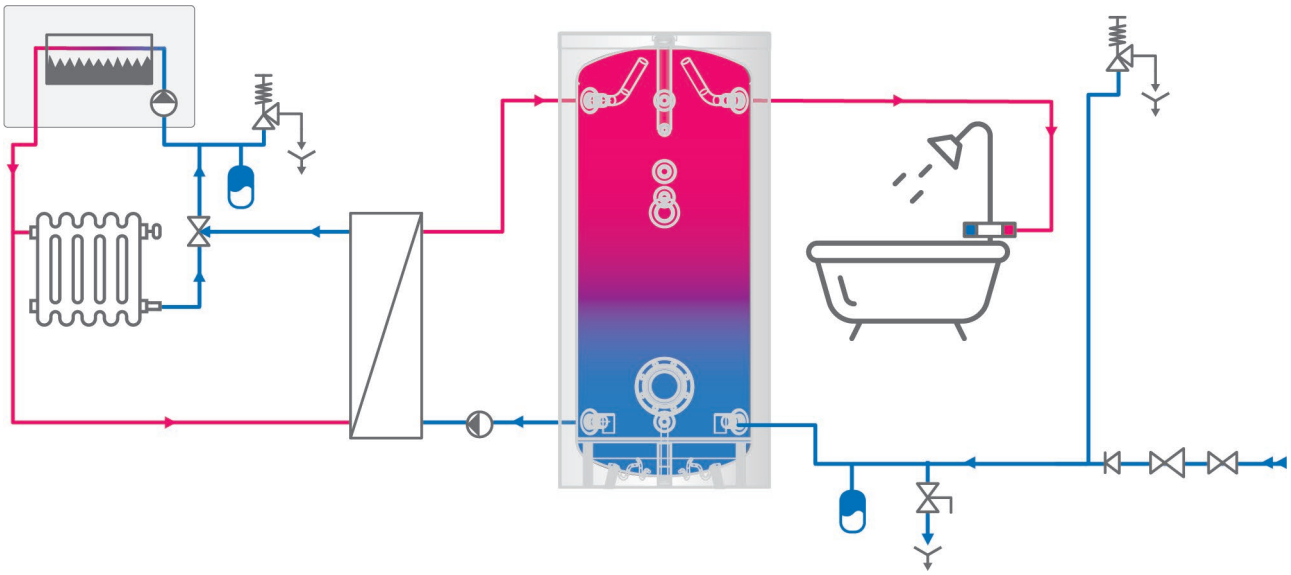

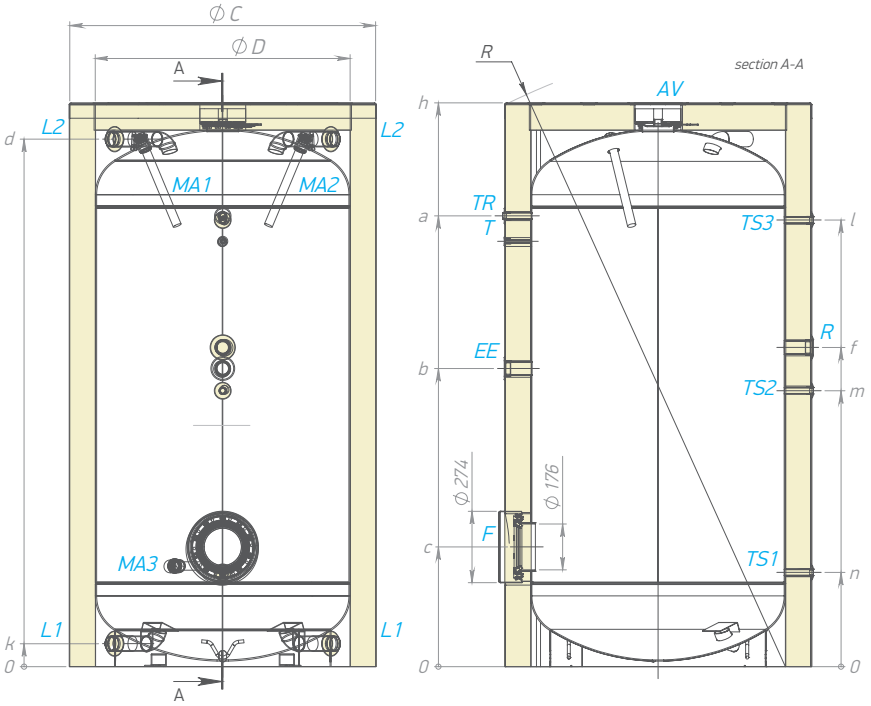

ЗА ВСИЧКИ МОДЕЛИ		
R	рециркулация	G 1½"
T	термометър	Ø 14 x 1.5
TR	муфа за терморегулатор	G ½"
TS1-2-3	джоб за термосензор, нива 1-2-3	G ½"
EE	муфа за електрически елемент	G 1½"
AV	Обезвъздушаване	G ¾"
L1-2	нива 1-2	G 2"B
MA1	Магнезиев анод 1	G1¼"
MA2	Магнезиев анод 2	G1¼"
MA3	Магнезиев анод 3	G1¼"

Обозначения на резбите съгласно EN ISO 228-1!

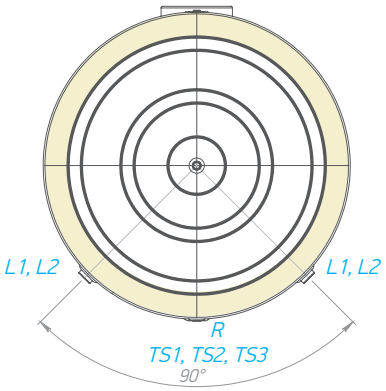

Размери ±5 mm		EV 1500 120 B DN18	EV 2000 130 B DN18
h	mm	2212	2412
a	mm	1769	1917
b	mm	1170	1297
c	mm	470	487
d	mm	2070	2246
f	mm	1252	1360
k	mm	90	90
l	mm	1752	1905
m	mm	1082	1131
n	mm	370	387
R	mm	2361	2565
Ø C	mm	1200	1300
Ø D	mm	1000	1100

БОЙЛЕРИ ЗА БИТОВА ГОРЕЩА ВОДА **С ДВА ПАРАЛЕЛНИ / ИНТЕГРИРАНИ ТОПЛООБМЕННИКА**

8
Bar

ПРЕДИМСТВА

БОЙЛЕРИ ЗА БИТОВА ГОРЕЩА ВОДА ЗА СЛЪНЧЕВИ И КОТЕЛНИ СИСТЕМИ

Подовостоящи емайлирани бойлери с два парлални/интегрирани топлообменника със сходна площ, позволяващи свързване към два топлоизточника и ефективно загряване на пълния обем вода във водосъдържателя.

Гамата включва модели с капацитет от 200, 300, 400 и 500 литра.

Предимства:

- Ефективно загряване на пълния обем вода с два паралелни/интегрирани топлообменника с голяма площ
- Високоефективна изолация от полиуретанова пяна без съдържание на хлорофлуоровъглероди, която свежда до минимум загубите на топлина.
- CrystalTech PRO: висококачествено емайлово покритие за по-дълъг експлоатационен живот.
- Два анодни протектора за допълнителна антикорозионна защита на водосъдържателя
- Възможност за монтиране на електрически нагревателни елементи с различна мощност
- Сервизен отвор за лесно почистване и поддръжка

Бойлери за битова гореща вода от **енергиен клас B и C** | **с два паралелни /интегрирани** топлообменника | **от 200 L до 500 L**

Модел		EV 9S+13S 200 60	EV 13S+17S 300 65	EV 12S+17S 400 75	EV 12S+17S 500 75
Артикулен номер	№	304998	304892	304997	304996
Номинален обем	L	187	275	372	462
Нетно тегло	kg	85	112	147	164
Изолация PU	mm	50	50	50	50
Площ на топлообменник S1	**m²**	**0.95**	**1.55**	**1.8**	**1.8**
Площ на топлообменник S2	**m²**	**0.92**	**1.45**	**1.95**	**1.95**
Номинален обем на топлообменник S1	L	5.8	9.5	11	11
Номинален обем на топлообменник S2	L	5.6	8.8	11.5	11.5
Топлинни загуби ΔT 45K	W	59	68	68	95
Енергиен клас		B	B	C	C
Максимална работна температура	°C	95	95	91	95
Максимална работна температура на топлообменника	°C	110	110	110	110
Номинално работно налягане	**bar**	**8**	**8**	**8**	**8**
Номинално работно налягане на топлообменника	bar	8	8	8	8
Мощност P на топлообменник (S1) / при дебит и температура на флуида 80°	kW / (L/min)	20.3 / (20.8)	31.3 / (25.0)	32.8 / (29.2)	33.6 / (29.2)
Мощност P на топлообменник (S1) / при дебит и температура на флуида 80°	kW / (L/min)	20.1 / (20.8)	29.5 / (25.0)	33.9 / (29.2)	38.7 / (29.2)
Мощност P на топлообменници (S1+S2) / при дебит и температура на флуида 80°	kW / (L/min)	30.4 / (20.8)	42.6 / (25.0)	49.7 / (29.2)	49.6 / (29.2)
V40 – количество топла вода с температура най-малко 40°C, при температура на флуида 80° в топлообменник (S1)	L	265	382	530	691
V40 – количество топла вода с температура най-малко 40°C, при температура на флуида 80° в топлообменник (S2)	L	288	405	550	715
V40 – количество топла вода с температура най-малко 40°C, при температура на флуида 80° в топлообменници (S1+S2)	L	288	417	555	724
Време за повторно нагряване 10 – 60°C с топлообменник (S1) / при дебит и температура на флуида 80°	min / (L/min)	25.9 / (20.8)	25.6 / (25.0)	33.3 / (29.2)	41.1 / (29.2)
Време за повторно нагряване 10 – 60°C с топлообменник (S2) / при дебит и температура на флуида 80°	min / (L/min)	28.7 / (20.8)	29.2 / (25.0)	32.3 / (29.2)	37.5 / (29.2)
Време за повторно нагряване 10 – 60°C с топлообменници (S1+S2) / при дебит и температура на флуида 80°	min / (L/min)	19.0 / (20.8)	20.1 / (25.0)	22.4 / (29.2)	29.2 / (29.2)
Пад на налягането в топлоообменника / при дебит m3/h - (S1)	mbar / (L/min)	43.3 / (20.8)	73.3 / (25.0)	110.2 / (29.2)	116.7 / (29.2)
Пад на налягането в топлоообменника / при дебит m3/h - (S2)	mbar / (L/min)	45.4 / (20.8)	67.9 / (25.0)	140.2 / (29.2)	141.0 / (29.2)
Пад на налягането в топлоообменниците / при дебит m3/h - (S1+S2)	mbar / (L/min)	49.8 / (20.8)	71.1 / (25.0)	115.1 / (29.2)	101.6 / (29.2)

входяща температура на топлопреносната течност (S1/S2) 80°C
** 10°C - температура на студената вода, 60°C – температура на топлата вода (битова вода)

ПРИМЕРНА ИНСТАЛАЦИОННА СХЕМА

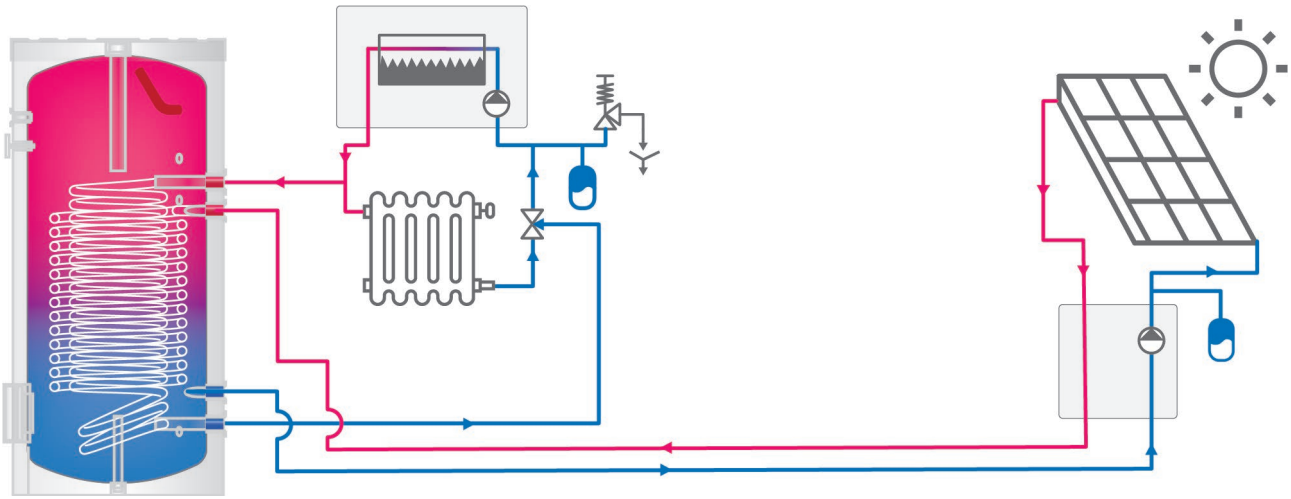

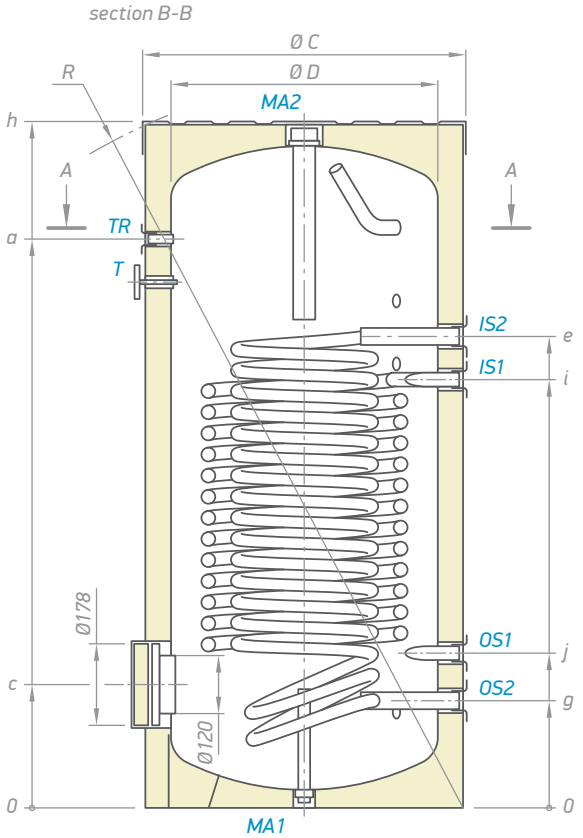

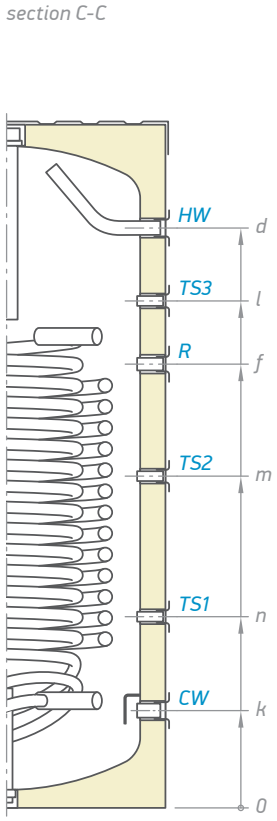

ЗА ВСИЧКИ МОДЕЛИ		
CW	вход за студена вода	G1"
HW	изход за топла вода	G1"
IS1	вход на топлообменника	G1"
IS2	вход на топлообменника	G1"
OS1	изход на топлообменника	G1"
OS2	изход на топлообменника	G1"
R	рециркулация	G ¾"
T	термометър	Ø 14 x 1.5
TR	муфа за терморегулатор	G ½"
TS1	джоб за термосензор, ниво 1	G ½"
TS2	джоб за термосензор, ниво 2	G ½"
TS3	джоб за термосензор, ниво 3	G ½"
MA1	Магнезиев анод 1	G ¾"
MA2	Магнезиев анод 2	G1½"

Обозначения на резбите съгласно EN ISO 228-1!

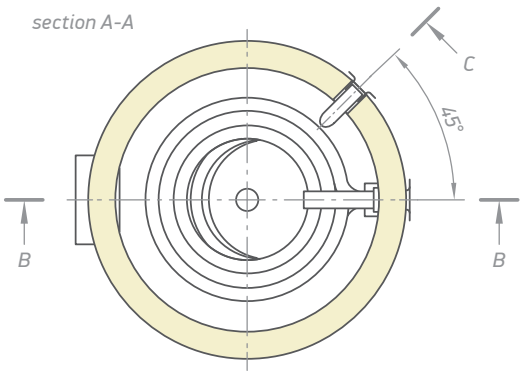

Размери ±5 mm		EV 9S+13S 200 60	EV 13S+17S 300 65	EV 12S+17S 400 75	EV 12S+17S 500 75
h	mm	1197	1420	1400	1670
a	mm	996	1184	1168	1447
c	mm	274	273	272	282
d	mm	996	1208	1171	1447
e	mm	803	963	980	990
f	mm	781	923	1059	1062
g	mm	204	203	215	225
i	mm	697	866	856	866
j	mm	310	307	340	350
k	mm	202	203	225	225
l	mm	897	1055	1059	1262
m	mm	633	691	778	864
n	mm	360	398	448	467
R	mm	1340	1560	1590	1833
Ø C	mm	600	650	750	750
Ø D	mm	500	550	650	650

ЕМАЙЛИРАНИ И НЕЕМАЙЛИРАНИ БУФЕРНИ СЪДОВЕ **ЗА ТЕРМОПОМПЕНИ СИСТЕМИ**

6
Bar

ПРЕДИМСТВА

ЕМАЙЛИРАНИ И НЕЕМАЙЛИРАНИ БУФЕРНИ СЪДОВЕ ЗА ТЕРМОПОМПЕНИ СИСТЕМИ

Гамата включва модели с капацитет 50 L и 80 L без топлообменник за стенен монтаж.

Предимства:

- Специално разработени за термопомпени системи
- Висок енергиен клас B
- Изолация от висококачествен полиуретан PU с дебелина 50 мм за минимални енергийни загуби
- Оптимална работа в режим отопление и охлаждане
- 4 входа и 4 изхода с размери 1.1/4" осигуряващи висок дебит
- Допълнителни муфи за обезвъздушаване и източване

Модел		EV 50 40	EV 80 46	V 50 40	V 80 46
Артикулен номер	№	423102	423101	423103	423100
Номинален обем	L	51	80	51	80
Нетно тегло	kg	24.2	36	23.2	35
Изолация PU	mm	50	50	50	50
Топлинни загуби ΔT45K	W	38	45	38	45
Енергиен клас		B	B	B	B
Максимална работна температура	°C	95	95	95	95
Номинално работно налягане	**bar**	**6**	**6**	**6**	**6**

ПРИМЕРНА ИНСТАЛАЦИОННА СХЕМА

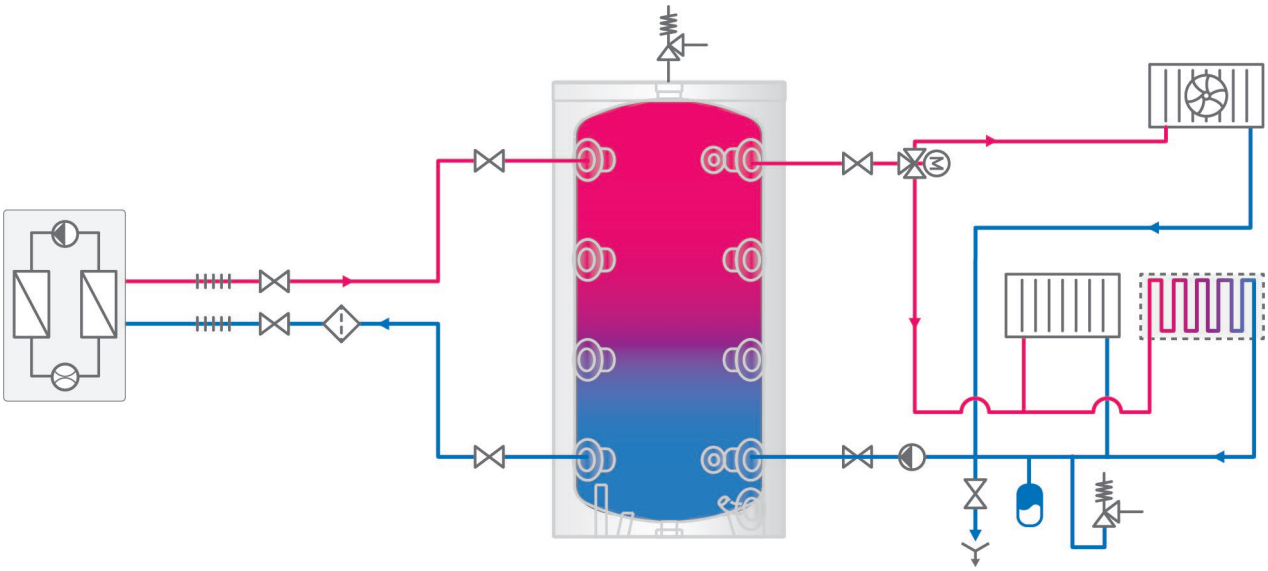

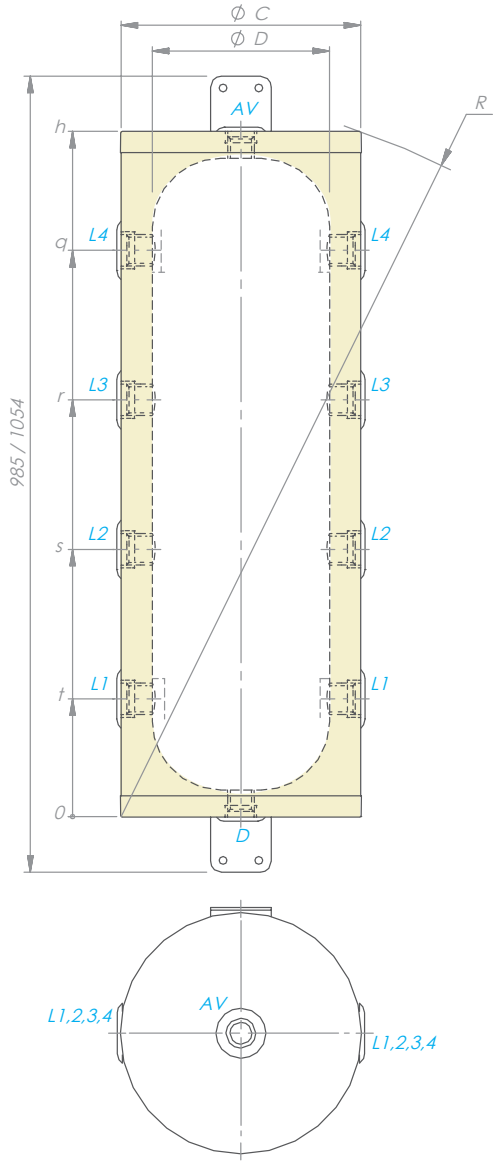

ЗА ВСИЧКИ МОДЕЛИ		
AV	Обезвъздушаване	G ¾"
D	Източване	G 1½"
L1-2-3-4	Нива 1, 2, 3, 4	G 1¼"

Обозначения на резбите съгласно EN ISO 228-1!

Размери ±5 mm		EV 50 40	EV 80 46	V 50 40	V 80 46
h	mm	865	915	865	915
q	mm	718	742	718	742
r	mm	528	552	528	552
s	mm	338	362	338	362
t	mm	148	172	148	172
R	mm	953	1003	953	1003
ØC	mm	400	460	400	460
ØD	mm	300	360	300	360

ЕМАЙЛИРАНИ И НЕЕМАЙЛИРАНИ БУФЕРНИ СЪДОВЕ **СЕРИЯ "АНТИ КОНДЕНЗ" ЗА ТЕРМОПОМПЕНИ СИСТЕМИ**

3
Bar

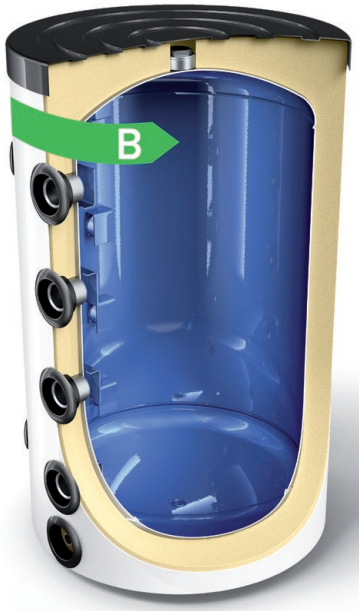

ПРЕДИМСТВА

БУФЕРНИ СЪДОВЕ СЕРИЯ "АНТИ-КОНДЕНЗ" ЗА ТЕРМОПОМПЕНИ СИСТЕМИ

Буферни съдове, специално разработени за вграждане в термопомпени системи.

Гамата включва модели с капацитет 100 L, 160 L и 200 L без топлообменник за стенен или подов монтаж.

Предимства:

- Допълнителна изолация около всички муфи предотвратяваща образуването на конденз в режим охлаждане
- Висок енергиен клас A(100 l) и клас B (160-200 l)
- Оптимална работа в режим отопление и охлаждане
- 4 входа и 4 изхода с размер 1.1/2", осигуряващи висок дебит за емайлирани и неемайлирани буферни съдове от 100 до 200 L
- 3 входа и 3 изхода с размер 1.1/2" за емайлирани буферни съдове от 100 L
- Допълнителни муфи за обезвъздушаване и източване
- Стратификационни скоби на всички входове и изходи
- 2 джоба за термосензори (1 за 100-L модел)

Модел		EV 100 55 ACF PS	V 100 55 ACF PS
Артикулен номер	№	305931	305432
Номинален обем	L	101	101
Нетно тегло	kg	37	34
Изолация PU	mm	73	73
Топлинни загуби ΔT 45K	W	34	34
Енергиен клас		A	A
Максимална работна температура	°C	95	95
Номинално работно налягане	**bar**	**3**	**3**

ПРИМЕРНА ИНСТАЛАЦИОННА СХЕМА

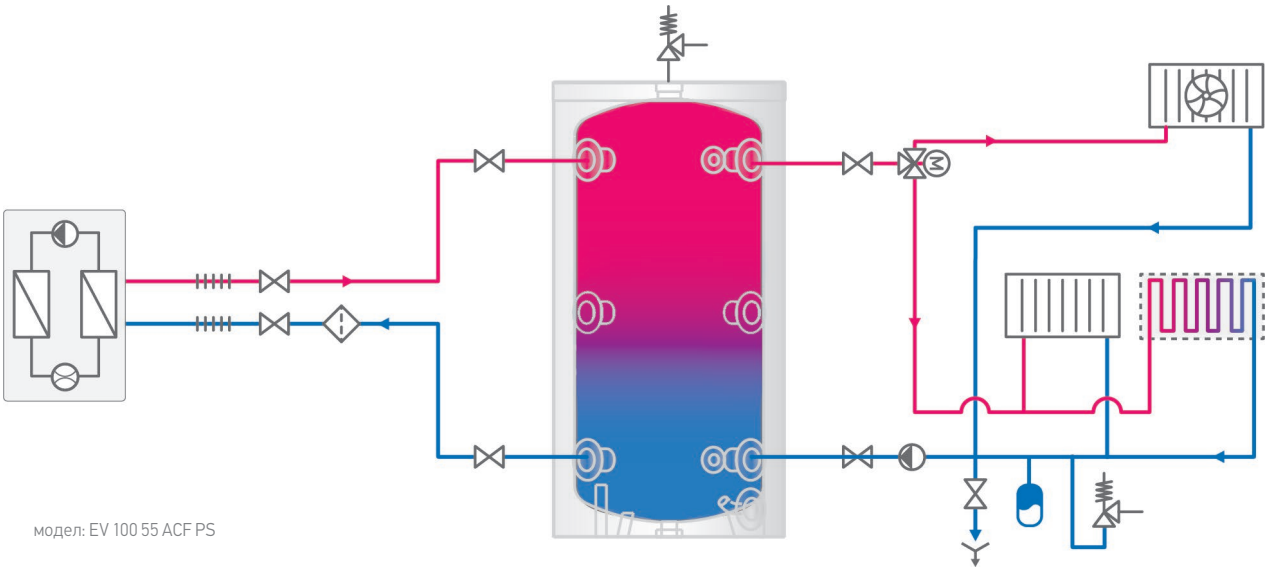

модел: EV 100 55 ACF PS

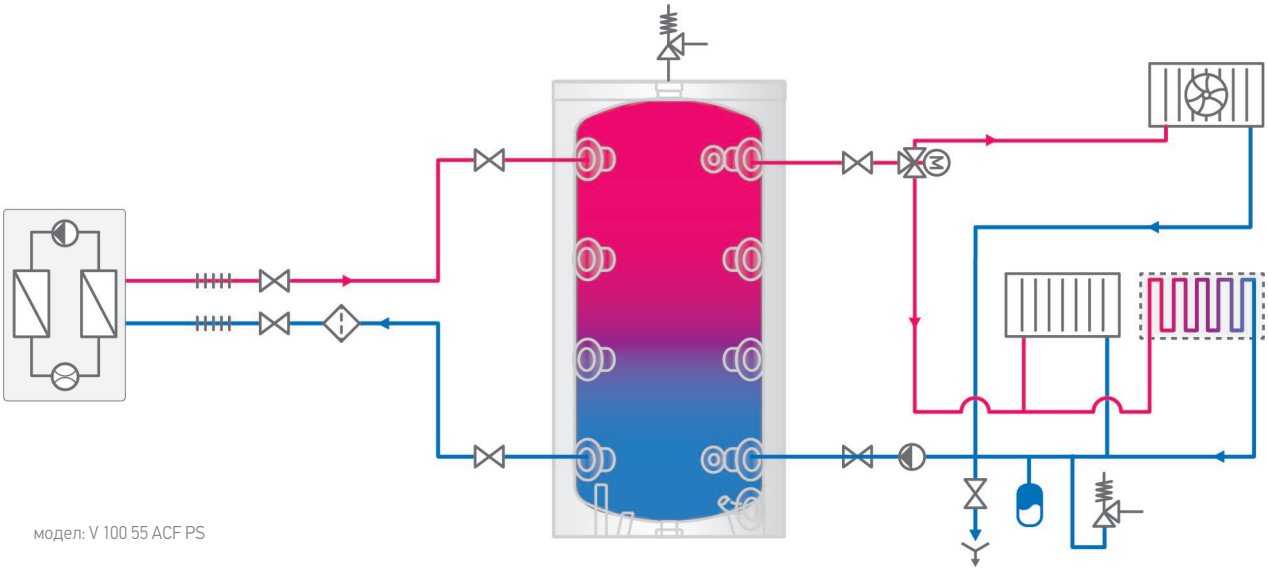

модел: V 100 55 ACF PS

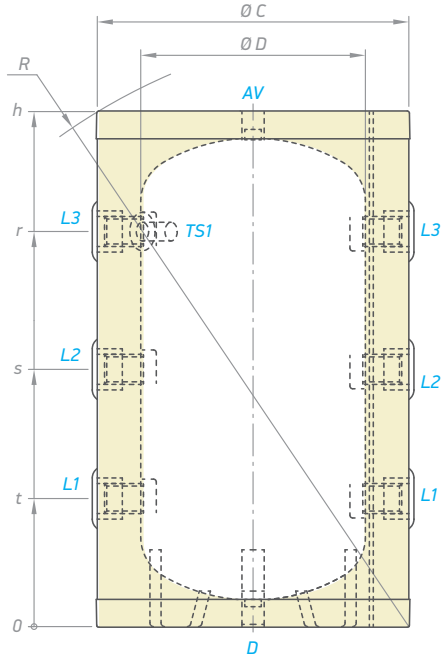

модел: EV 100 55 ACF PS

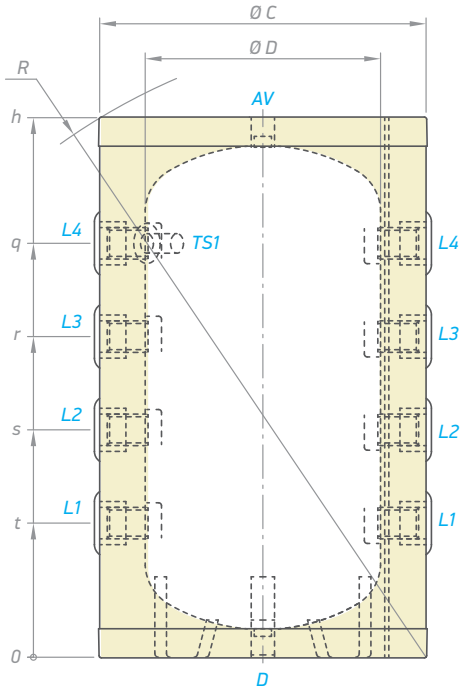

модел: V 100 55 ACF PS

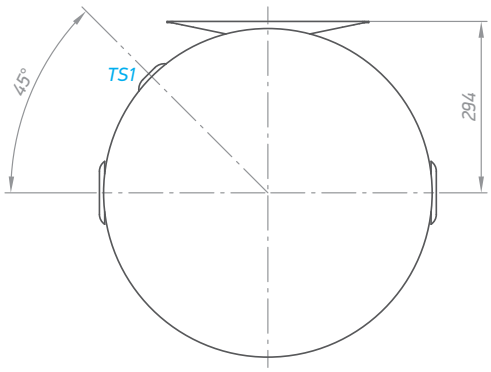

Модел		EV 100 55 ACF PS	V 100 55 ACF PS
TS1	джоб за термосензор, ниво 1	G ½"	G ½"
AV	Обезвъздушаване	G ¾"	G ¾"
D	източване	G ¾"	G ¾"
L1	нива 1-2-3	G 1½"	G 1½"
L4	ниво 4	-	G 1½"

Обозначения на резбите съгласно EN ISO 228-1!

Размери ±5 mm		EV 100 55 ACF PS	V 100 55 ACF PS
h	mm	932	932
q	mm	710	710
r	mm	-	550
s	mm	470	390
t	mm	230	230
u	mm	-	-
R	mm	1081	1081
Ø C	mm	550	550
Ø D	mm	404	404

Модел		EV 160 60 ACF PS	EV 200 60 ACF PS	V 160 60 ACF PS	V 200 60 ACF PS
Артикулен номер	№	305932	305933	305433	305434
Номинален обем	L	163	202	163	202
Нетно тегло	kg	40	49	40	44
Изолация PU	mm	50	50	50	50
Топлинни загуби ΔT 45K	W	49	56	49	56
Енергиен клас		B	B	B	B
Максимална работна температура	°C	95	95	95	95
Номинално работно налягане	**bar**	**3**	**3**	**3**	**3**

ПРИМЕРНА ИНСТАЛАЦИОННА СХЕМА

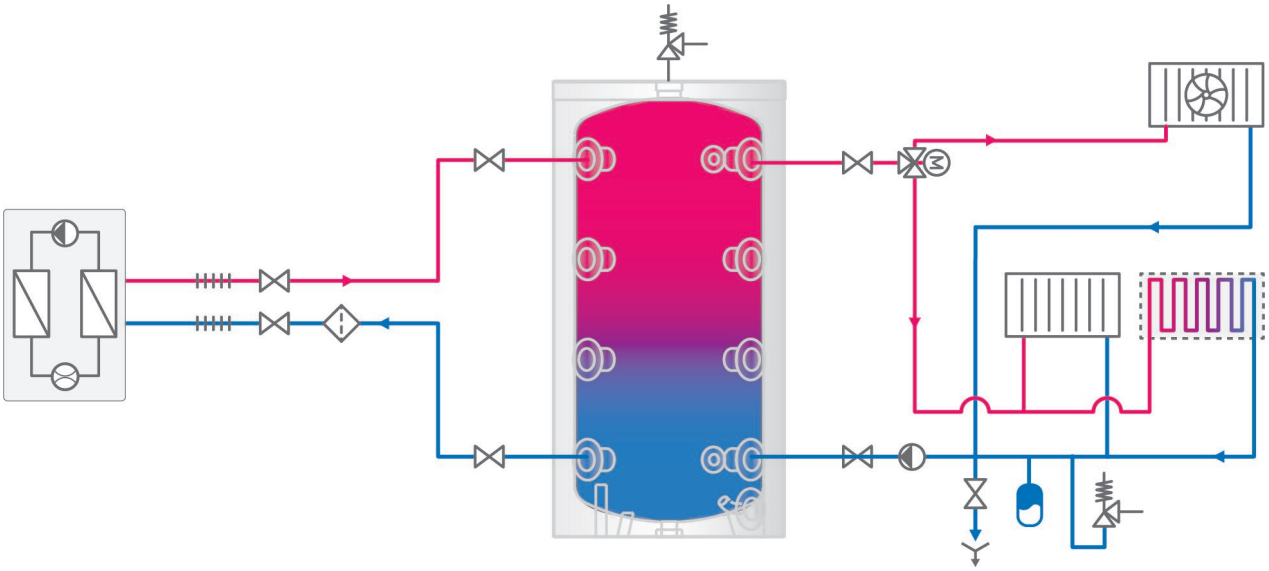

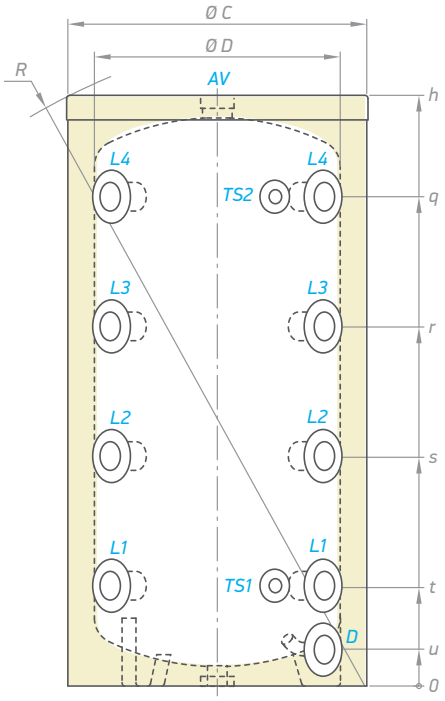

модели: EV - V 200 60 ACF PS

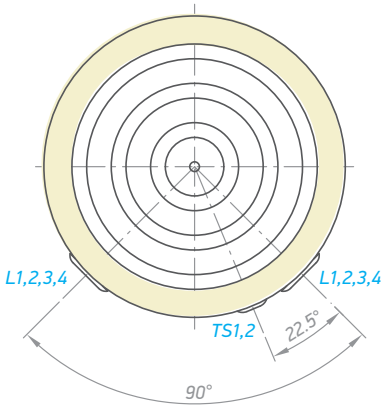

ЗА ВСИЧКИ МОДЕЛИ		
TS1-2	джоб за термосензор, нива 1-2	G ½"
AV	Обезвъздушаване	G 1½"
D	източване	G ¾" B
L1-2-3-4	нива 1-2-3-4	G 1½"

Обозначения на резбите съгласно EN ISO 228-1!

Размери ±5 mm		EV 160 60 ACF PS	EV 200 60 ACF PS	V 160 60 ACF PS	V 200 60 ACF PS
h	mm	1007	1202	1007	1202
q	mm	779	995	779	995
r	mm	586	730	586	730
s	mm	393	465	393	465
t	mm	200	200	200	200
u	mm	75	75	75	75
R	mm	1169	1343	1169	1343
Ø C	mm	600	600	600	600
Ø D	mm	500	500	500	500

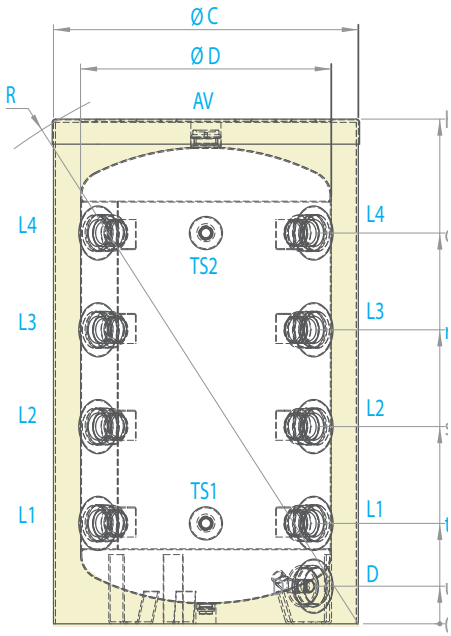

модели: EV - V 160 60 ACF PS

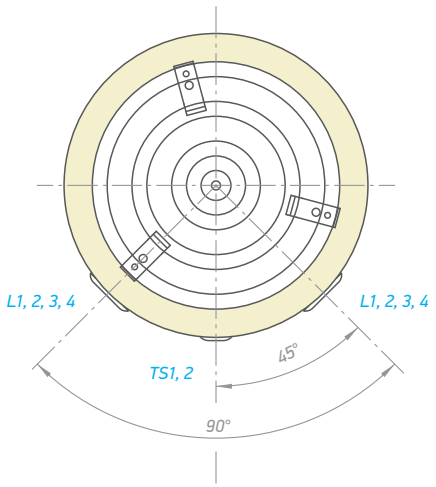

БУФЕРНИ СЪДОВЕ
БЕЗ ТОПЛООБМЕННИЦИ, С ЕДИН И ДВА ТОПЛООБМЕННИКА

3
Bar

ПРЕДИМСТВА

БУФЕРНИ СЪДОВЕ ЗА ОТОПЛИТЕЛНИ И ОХЛАДИТЕЛНИ СИСТЕМИ

Широка гама от буферни съдове за работа в затворени системи.

Гамата включва модели от 200 l до 2000 l без топлообменници, с един или два топлообменника:

Предимства:

- Буферен съд за съхранение с x 4 входа/изхода за различни приложения.
- Четири позиции за монтаж на термосензор.
- Високоефективна изолация от полиуретанова пяна без съдържание на хлорофлуоровъглероди за моделите от 200 l до 500 l
- Високоефективна INSU PRO изолация за моделите 800 L и 2000 L (по заявка)
- Топлообменници с голяма повърхност.
- Всички модели с изолация от твърда полиуретанова пяна са подходящи за приложение и в охладителни системи.

Модел		V 11/5 S2 400 75 F42 P6	V15/7 S2 500 75 F42 P6
Артикулен номер	№	300613	300625
Номинален обем	L	388	472
Нетно тегло	kg	140	149.5
Изолация PU	mm	50	50
Площ на топлообменник S1	**m²**	**1.65**	**2.25**
Площ на топлообменник S2	**m²**	**0.76**	**1.04**
Номинален обем на топлообменник S1	L	10	13.7
Номинален обем на топлообменник S2	L	4.6	6.4
Топлинни загуби ΔT 45K	W	91	95
Енергиен клас		C	C
Максимална работна температура	°C	95	95
Максимална работна температура на топлообменника	°C	100	110
Номинално работно налягане	**bar**	**3**	**3**
Номинално работно налягане на топлообменника	bar	6	6

ПРИМЕРНА ИНСТАЛАЦИОННА СХЕМА

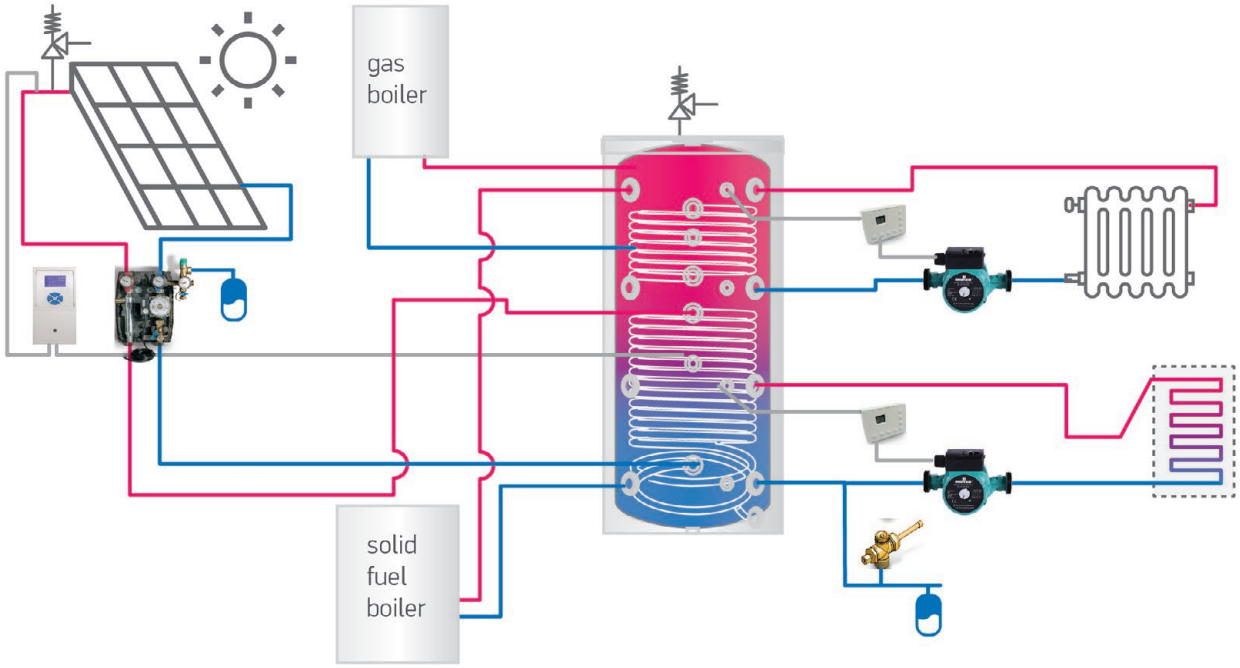

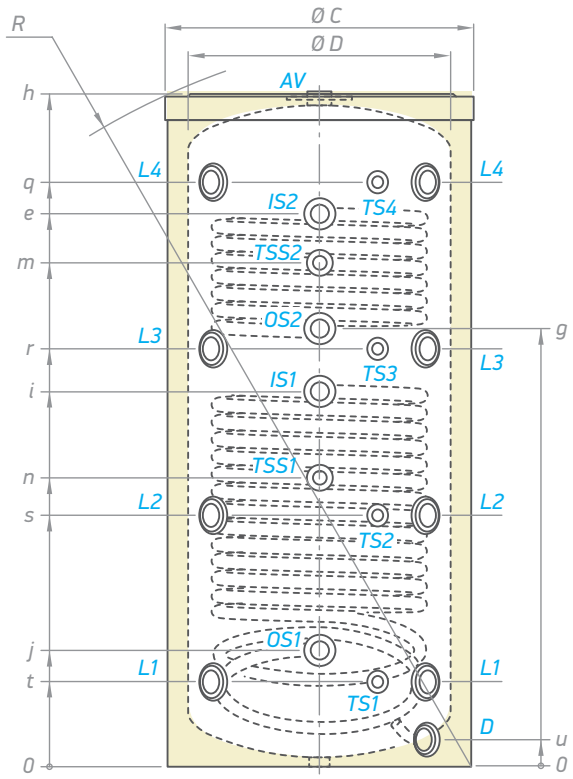

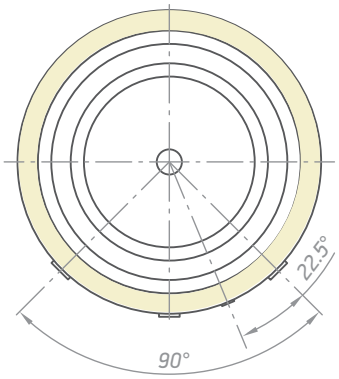

ЗА ВСИЧКИ МОДЕЛИ		
IS1-2	вход на топлообменника	G 1"
OS1-2	изход на топлообменника	G 1"
TS1-2-3-4	джоб за термосензор, нива 1-2-3-4	G ½"
TSS1-2	джоб за термосензор за топлообменник	G ½"
AV	Обезвъздушаване	G 1½"
D	източване	G ¾"
L1-2-3-4	нива 1-2-3-4	G 1½"

Обозначения на резбите съгласно EN ISO 228-1!

Размери ±5 mm		V 11/5 S2 400 75 F42 P6	V15/7 S2 500 75 F42 P6
h	mm	1411	1674
e	mm	1079	1349
g	mm	864	1048
i	mm	781	934
j	mm	308	289
m	mm	1002	1220
n	mm	465	719
q	mm	1166	1450
r	mm	850	1038
s	mm	534	626
t	mm	218	214
u	mm	68	67
R	mm	1592	1826
Ø C	mm	750	750
Ø D	mm	650	650

Буферни съдове | с два топлообменника | от 800 L до 2000 L

Модел		V 12/9 S2 800 95 F43 P6 C	V 15/9 S2 1000 95 C	V 12/8 S2 1500 120 F45 P6 C	V 15/9 S2 2000 130 F46 P6 C
Артикулен номер	№	303891	303900	303890	303870
Номинален обем	L	766	855	1415	1822
Нетно тегло	kg	191	206	308	405
Изолация	mm	100	100	100	100
Площ на топлообменник S1	**m²**	**2.89**	**3.45**	**3.47**	**4.5**
Площ на топлообменник S2	**m²**	**1.54**	**1.31**	**2.3**	**2.7**
Номинален обем на топлообменник S1	L	26.2	31.3	31.4	41.6
Номинален обем на топлообменник S2	L	9.4	7.9	20.5	25.2
Топлинни загуби ΔT 45K	W	128	136	158	183
Енергиен клас		C	C	C	C
Максимална работна температура	°C	95	95	95	95
Максимална работна температура на топлообменника	°C	110	110	110	110
Номинално работно налягане	**bar**	**3**	**3**	**3**	**3**
Номинално работно налягане на топлообменника	bar	6	6	6	6

Високоефективна INSU PRO изолация за моделите 800 L и 2000 L (по заявка)

ПРИМЕРНА ИНСТАЛАЦИОННА СХЕМА

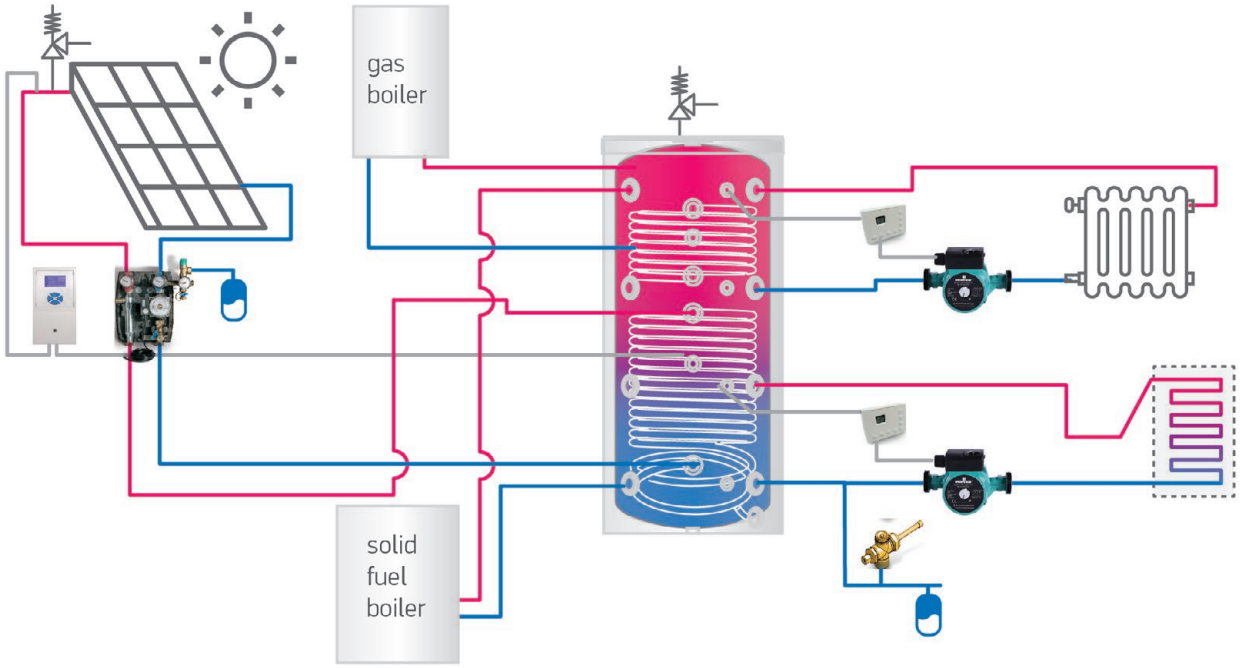

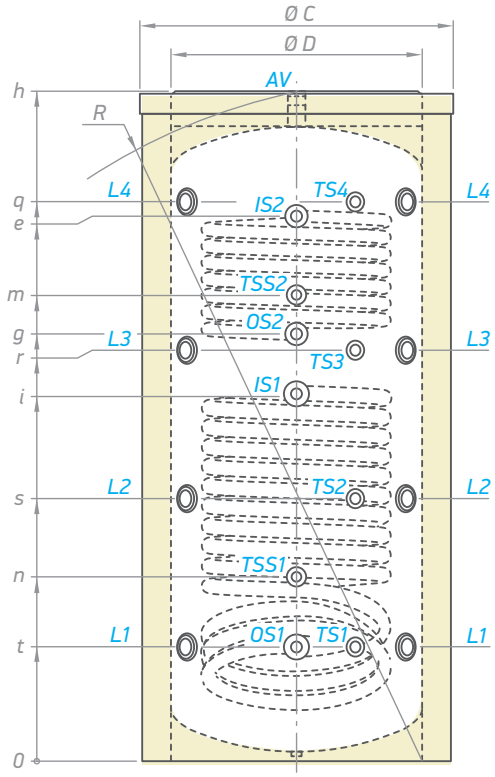

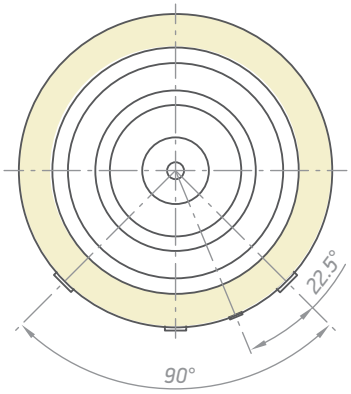

Модел		V 12/9 S2 800 95 F43 P6 C V 15/9 S2 1000 95 C	V 12/8 S2 1500 120 F45 P6 C V 15/9 S2 2000 130 F46 P6 C
IS1-2	вход на топлообменници	G 1½" B	G 1½" B
OS1-2	изход на топлообменници	G 1½" B	G 1½" B
TS1-2-3-4	джоб за термосензор, нива	G ½"	G ½"
TSS1-2	джоб за термосензор за топлообменник 1 и 2	G ½"	G ½"
AV	Обезвъздушаване	G 1½"	G 2" B
L1-2-3-4	нива 1-2-3-4	G 1½"	G 2" B

Обозначения на резбите съгласно EN ISO 228-1!

Размери ±5 mm		V 12/9 S2 800 95 F43 P6 C	V 15/9 S2 1000 95 C	V 12/8 S2 1500 120 F45 P6 C	V 15/9 S2 2000 130 F46 P6 C
h	mm	1947	2132	2220	2413
e	mm	1500	1774	1726	1896
g	mm	1120	1303	1293	1412
i	mm	1021	1186	1087	1271
m	mm	1388	1501	1461	1565
n	mm	581	581	647	646
q	mm	1508	1746	1733	1903
r	mm	1120	1360	1293	1412
s	mm	740	832	860	929
t	mm	360	360	427	446
R	mm	1960	2155	2265	2481
Ø C	mm	990	990	1200	1300
Ø D	mm	790	790	1000	1100

Модел		V 9S 200 60	V 12S 300 65	V 11S 400 75 F42 P5	V 15S 500 75 F42 P5
Артикулен номер	№	302172	302173	300612	300624
Номинален обем	L	195	283	394	480
Нетно тегло	kg	55	82	131	138
Изолация PU	mm	50	50	50	50
Площ на топлообменник S1	**m²**	**0.96**	**1.45**	**1.65**	**2.25**
Номинален обем на топлообменник S1	L	5.8	8.8	10	13.7
Топлинни загуби ΔT 45K	W	59	68	91	95
Енергиен клас		B	B	C	C
Максимална работна температура	°C	95	95	95	95
Максимална работна температура на топлообменника	°C	110	110	110	110
Номинално работно налягане	**bar**	**3**	**3**	**3**	**3**
Номинално работно налягане на топлообменника	bar	6	6	6	6

ПРИМЕРНА ИНСТАЛАЦИОННА СХЕМА

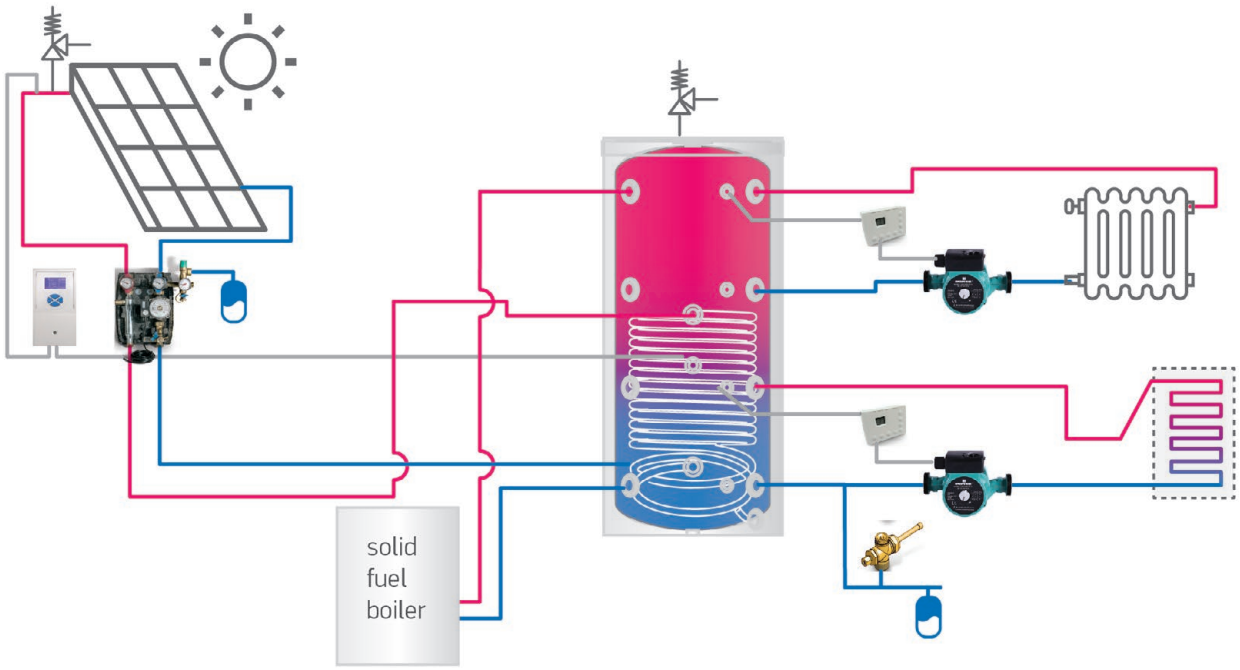

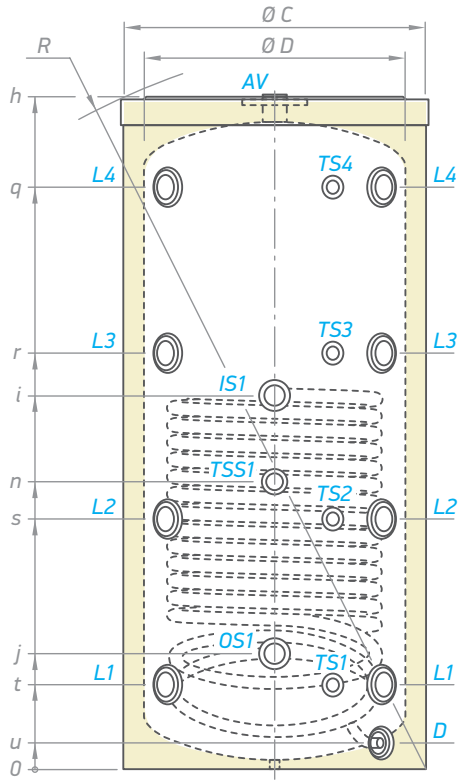

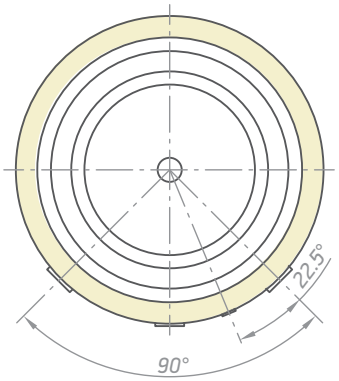

Модел		V 9S 200 60 V 12S 300 65	V 11S 400 75 F42 P5 V 15S 500 75 F42 P5
IS1	вход на топлообменника	G 1"	G 1"
OS1	изход на топлообменника	G 1"	G 1"
TS1-2-3-4	джоб за термосензор, нива 1-2-3-4	G ½"	G ½"
TSS1	джоб за термосензор за топлообменник	-	G ½"
AV	Обезвъздушаване	G 1½"	G 1½"
D	източване	G ¾" B	G ¾" B
L1-2-3-4	нива 1-2-3-4	G 1½"	G 1½"

Обозначения на резбите съгласно EN ISO 228-1!

Размери ±5 mm		V 9S 200 60	V 12S 300 65	V 11S 400 75 F42 P5	V 15S 500 75 F42 P5
h	mm	1202	1422	1406	1674
i	mm	655	817	780	719
j	mm	268	301	307	289
n	mm	-	-	464	719
q	mm	995	1208	1165	1450
r		730	873	849	1038
s	mm	465	538	533	626
t		200	203	217	214
u	mm	75	75	75	75
R	mm	1343	1560	1590	1825
Ø C	mm	600	650	750	750
Ø D	mm	500	550	650	650

Модел		V 12S 800 95 F43 P5 C	V 15S 1000 95 C	V 12S 1500 120 F45 P5 C	V 15S 2000 130 F46 P5 C
Артикулен номер	№	303889	303899	303887	303892
Номинален обем	L	776	866	1439	1853
Нетно тегло	kg	169	198	265	360
Изолация	mm	100	100	100	100
Площ на топлообменник S1	**m²**	**2.89**	**3.45**	**3.47**	**4.5**
Номинален обем на топлообменник S1	L	26.2	31.3	31.4	41.6
Топлинни загуби ΔT 45K	W	128	136	158	183
Енергиен клас		C	C	C	C
Максимална работна температура	°C	95	95	95	95
Максимална работна температура на топлообменника	°C	110	110	110	110
Номинално работно налягане	**bar**	**3**	**3**	**3**	**3**
Номинално работно налягане на топлообменника	bar	6	6	6	6

Високоефективна INSU PRO изолация за моделите 800 L и 2000 L (по заявка)

ПРИМЕРНА ИНСТАЛАЦИОННА СХЕМА

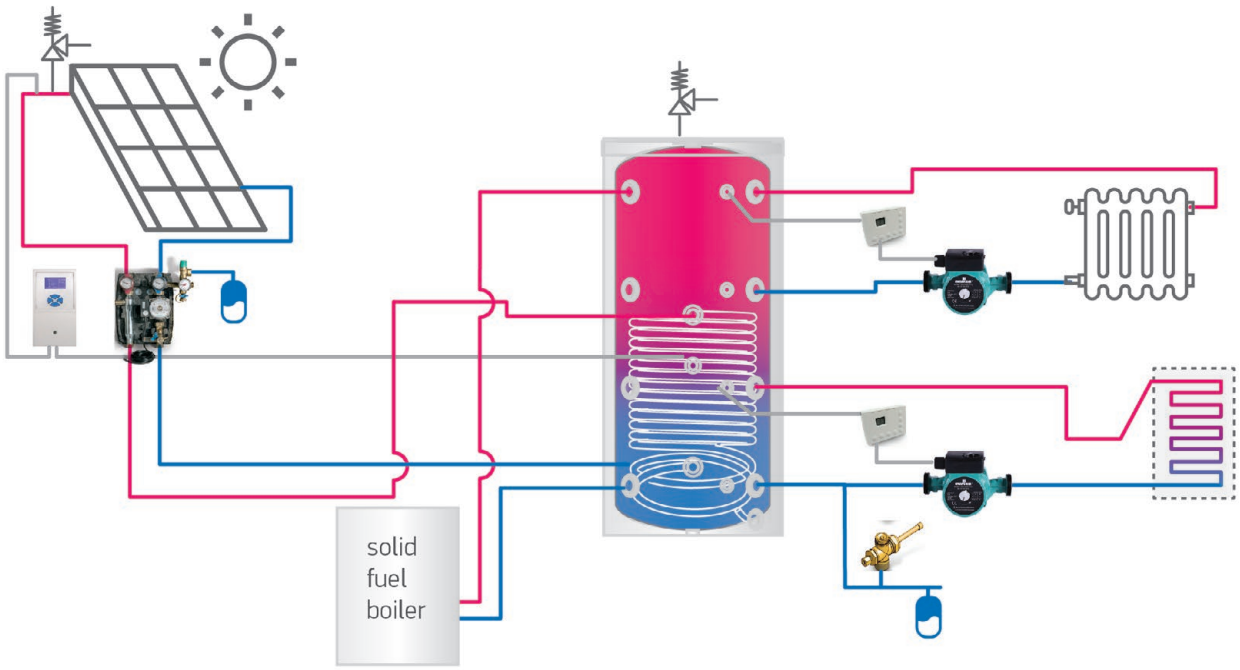

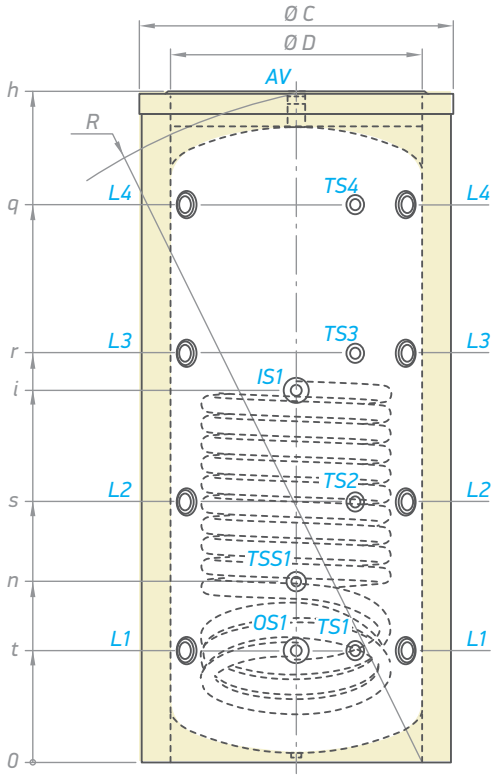

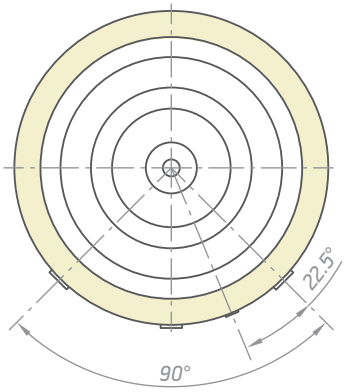

Модел		V 12S 800 95 F43 P5 C V 15S 1000 95 C	V 12S 1500 120 F45 P5 C V 15S 2000 130 F46 P5 C
IS1	вход на топлообменника	G 1½" B	G 1½" B
OS1	изход на топлообменника	G 1½" B	G 1½" B
TS1-2-3-4	джоб за термосензор, нива 1-2-3-4	G ½"	G ½"
TSS1	джоб за термосензор за топлообменник	G ½"	G ½"
AV	Обезвъздушаване	G 1½"	G 2" B
L1-2-3-4	нива 1-2-3-4	G 1½"	G 2" B

Обозначения на резбите съгласно EN ISO 228-1!

Размери ±5 mm		V 12S 800 95 F43 P5 C	V 15S 1000 95 C	V 12S 1500 120 F45 P5 C	V 15S 2000 130 F46 P5 C
h	mm	1947	2132	2220	2413
i	mm	1021	1186	1087	1271
j	mm	360	360	427	446
n	mm	581	581	647	646
q	mm	1500	1774	1726	1896
r	mm	1120	1303	1293	1412
s	mm	740	832	860	929
t	mm	360	360	427	446
R	mm	1960	2155	2265	2481
Ø C	mm	990	990	1200	1300
Ø D	mm	790	790	1000	1100

Модел		V 200 60 F40 P4	V 300 65 F41 P4	V 400 75 F42 P4	V 500 75 F42 P4
Артикулен номер	№	300632	300634	300635	300636
Номинален обем	L	202	294	406	497
Нетно тегло	kg	40	59	113.5	121
Изолация PU	mm	50	50	50	50
Топлинни загуби ΔT 45K	W	59	68	91	95
Енергиен клас		B	B	C	C
Максимална работна температура	°C	95	95	95	95
Номинално работно налягане	**bar**	**3**	**3**	**3**	**3**

ПРИМЕРНА ИНСТАЛАЦИОННА СХЕМА

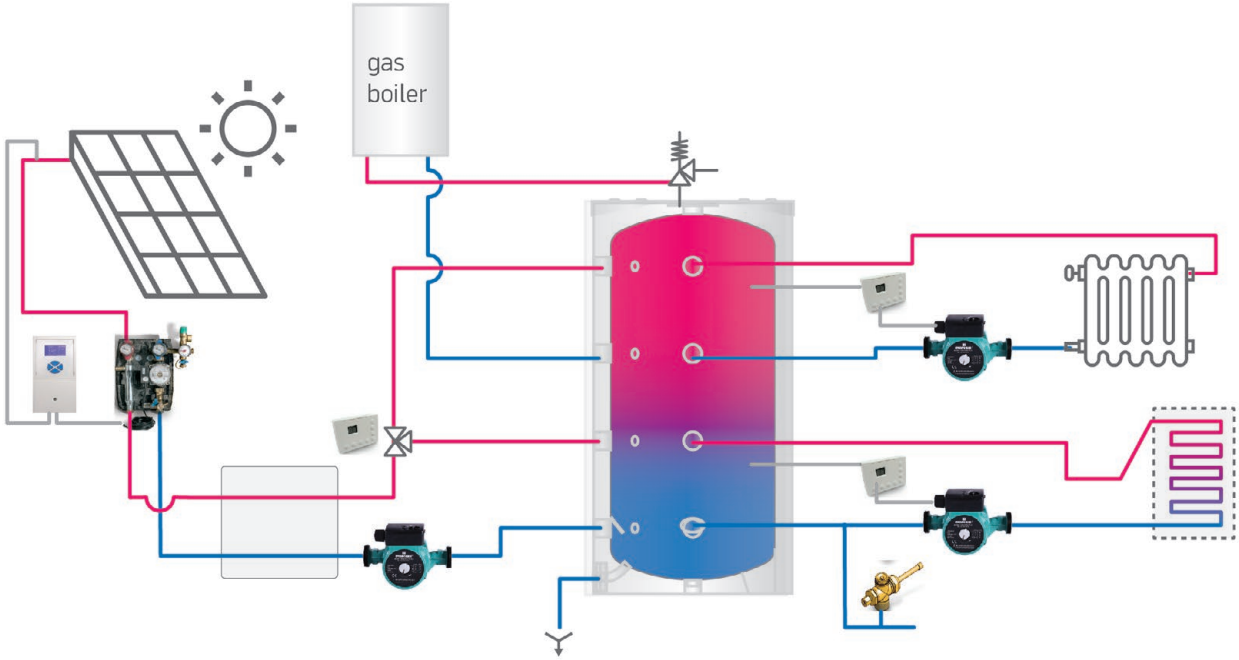

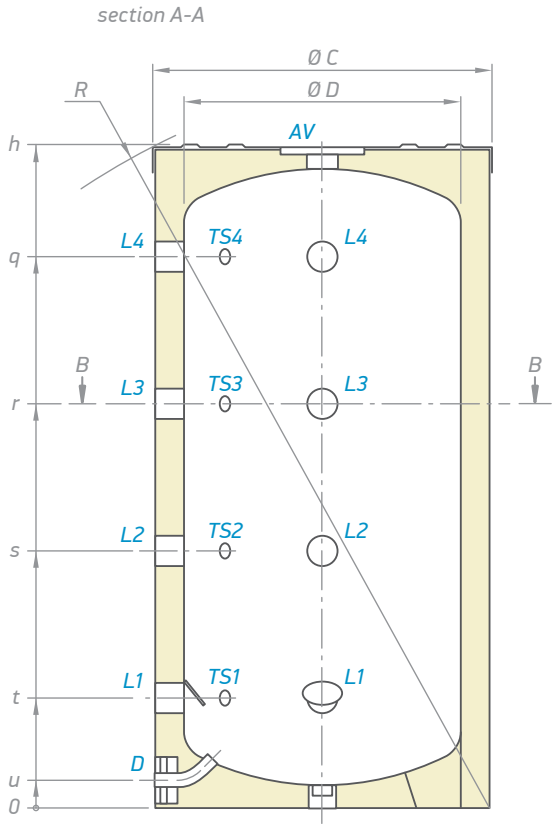

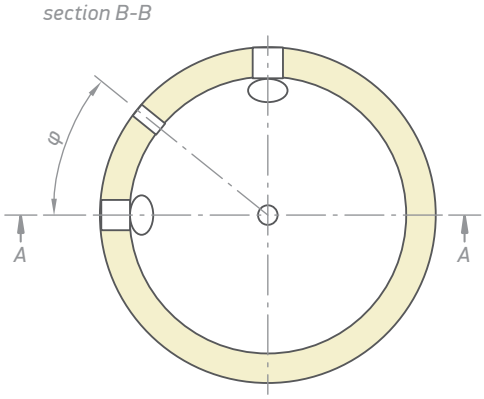

ЗА ВСИЧКИ МОДЕЛИ		
TS1-2-3-4	джоб за термосензор, нива 1-2-3-4	G ½"
AV	Обезвъздушаване	G 1½"
D	източване	G ¾"
L1-2-3-4	нива 1-2-3-4	G 1½"

Обозначения на резбите съгласно EN ISO 228-1!

Размери ±5 mm		V 200 60 F40 P4	V 300 65 F41 P4	V 400 75 F42 P4	V 500 75 F42 P4
h	mm	1200	1420	1410	1674
q	mm	993	1208	1165	1451
r	mm	728	873	849	1039
s	mm	463	538	533	627
t	mm	198	203	217	215
u	mm	50	52	67	67
φ	°	45	45	22.5	22.5
R	mm	1345	1563	1590	1823
Ø C	mm	600	650	750	750
Ø D	mm	500	550	650	650

Модел		V 800 95 F43 P4 C	V 1000 95 C	V 1500 120 F45 P4 C	V 2000 130 F46 P4 C
Артикулен номер	№	303896	303897	303893	303894
Номинален обем	L	805	902	1476	1904
Нетно тегло	kg	115	145	210	284
Изолация	mm	100	100	100	100
Топлинни загуби ΔT 45K	W	128	136	158	183
Енергиен клас		C	C	C	C
Максимална работна температура	°C	95	95	95	95
Номинално работно налягане	**bar**	**3**	**3**	**3**	**3**

Високоефективна INSU PRO изолация за моделите 800 L и 2000 L (по заявка)

ПРИМЕРНА ИНСТАЛАЦИОННА СХЕМА

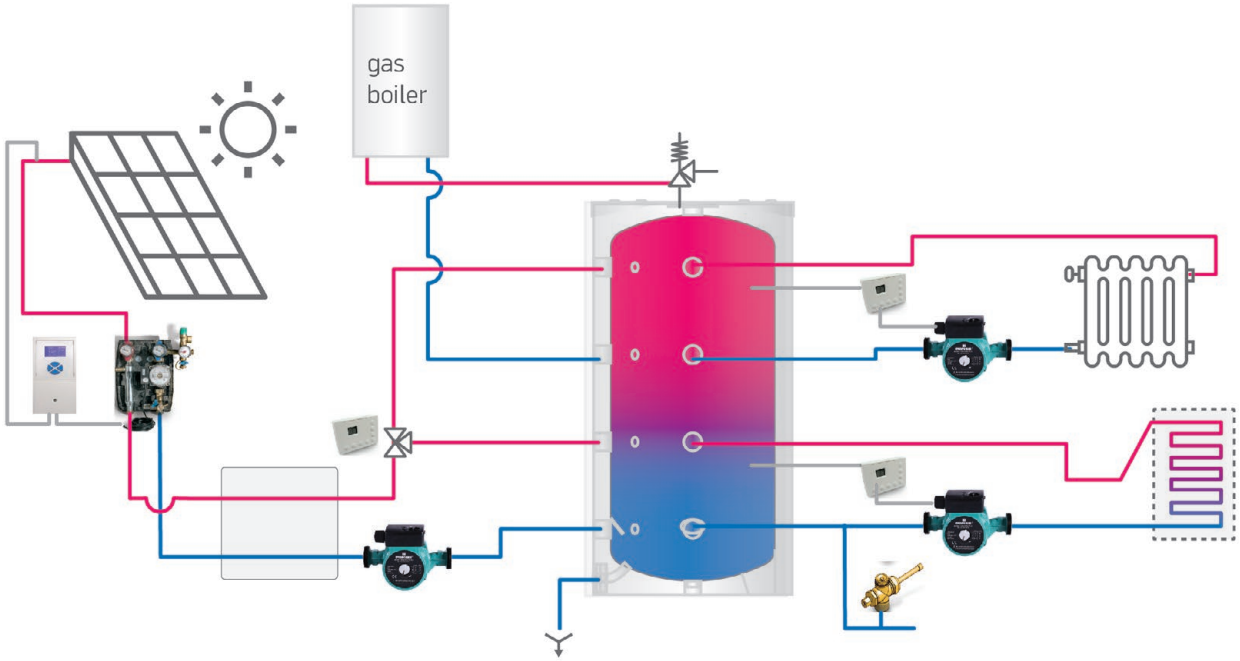

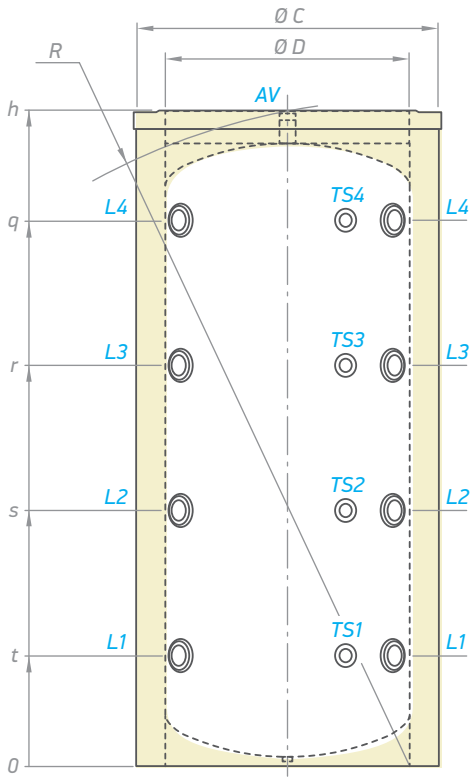

Модел		V 800 95 F43 P4 C V 1000 95 C	V 1500 120 F45 P4 C V 2000 30 F46 P4 C
TS1-2-3-4	джоб за термосензор, нива 1-2-3-4	G ½"	G ½"
AV	Обезвъздушаване	G 1½"	G 2" B
L1-2-3-4	нива 1-2-3-4	G 1½"	G 2" B

Обозначения на резбите съгласно EN ISO 228-1!

Размери ±5 mm		V 800 95 F43 P4 C	V 1000 95 C	V 1500 120 F45 P4 C	V 2000 130 F46 P4 C
h	mm	1947	2132	2220	2413
q	mm	1500	1774	1726	1896
r	mm	1120	1303	1293	1412
s	mm	740	832	860	929
t	mm	360	360	427	446
R	mm	1960	2155	2265	2481
Ø C	mm	990	990	1200	1300
Ø D	mm	790	790	1000	1100

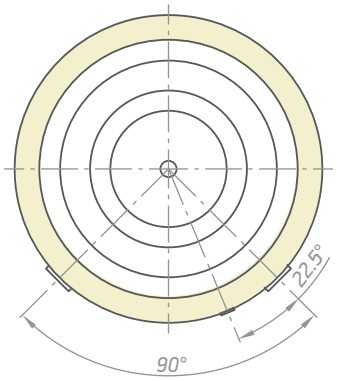

КОМБИНИРАНИ БУФЕРНИ СЪДОВЕ С ХИГИЕНЕН ТОПЛООБМЕННИК ОТ НЕРЪЖДАЕМА СТОМАНА

ПРЕДИМСТВА

КОМБИНИРАНИ БУФЕРНИ СЪДОВЕ ЗА ОТОПЛИТЕЛНИ СИСТЕМИ И ПРОИЗВОДСТВО НА БИТОВА ГОРЕЩА ВОДА

Гама от буферни съдове от 500 L до 1000 L, която включва модели с:

- хигиенна серпентина от неръждаема стомана и два топлообменника
- хигиенна серпентина от неръждаема стомана и един топлообменник
- хигиенна серпентина от неръждаема стомана

Предимства:

- Производство на битова гореща вода чрез хигиенен топлообменник от AISI 316L стомана.
- 10 bar максимално работно налягане на топлообменника за битова гореща вода.
- 95°C максимална работна температура на топлообменника за битова гореща вода.
- 4 входа за свързване към централна отоплителна система.
- 4 джоба за термосензор.
- Високоефективна INSU PRO изолация за моделите 800 L и 1000 L (по заявка)

Комбинирани буферни съдове с хигиенен топлообменник от гофрирана неръждаема стомана | **с два** топлообменника | **от 800 L до 1000 L**

Модел		V 10/6 S2 800 95 HYG 5.5 HE C	V 10/9 S2 1000 95 HYG5.5 HE C
Артикулен номер	№	303829	303830
Буферен съд с номинален капацитет	L	738	827
Нетно тегло	kg	210	230
Изолация	mm	100	100
Площ на топлообменник S1	**m²**	**2.23**	**2.23**
Площ на топлообменник S2	**m²**	**1**	**1.54**
Площ на хигиенния топлообменник	**m²**	**5.5**	**5.5**
Капацитет на топлообменник S1	L	19.2	19.2
Капацитет на топлообменник S2	L	5.9	8.7
Капацитет на хигиенния топлообменник	L	28	28
Топлинни загуби ΔT 45K	W	128	136
Енергиен клас		C	C
Максимална работна температура на буферния съд	°C	95	95
Максимална работна температура на топлообменник S1 и S2	°C	110	110
Максимална работна температура на хигиенния топлообменник	°C	95	95
Номинално работно налягане на буферния съд	**bar**	**3**	**3**
Номинално работно налягане на топлообменник S1 и S2	bar	6	6
Номинално работно налягане на хигиенния топлообменник	bar	10	10

Високоефективна INSU PRO изолация за моделите 800 L и 1000 L (по заявка)

ПРИМЕРНА ИНСТАЛАЦИОННА СХЕМА

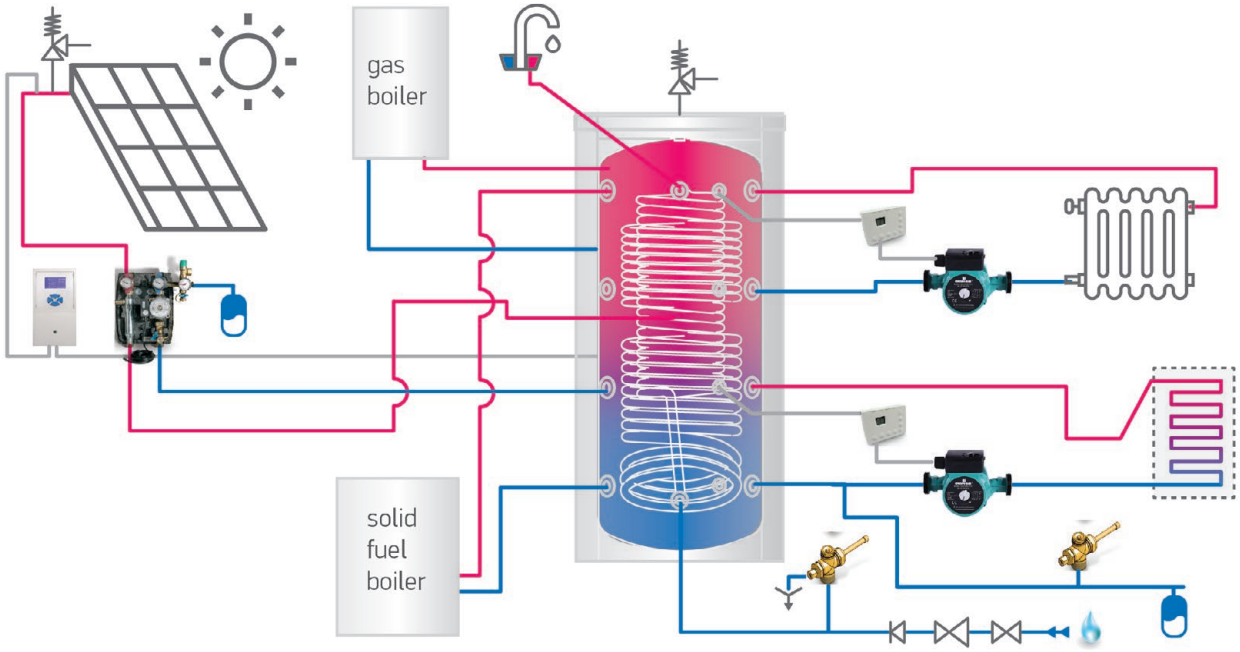

Комбинирани буферни съдове с хигиенен топлообменник от гофрирана неръждаема стомана | **с два** топлообменника | **от 800 L до 1000 L**

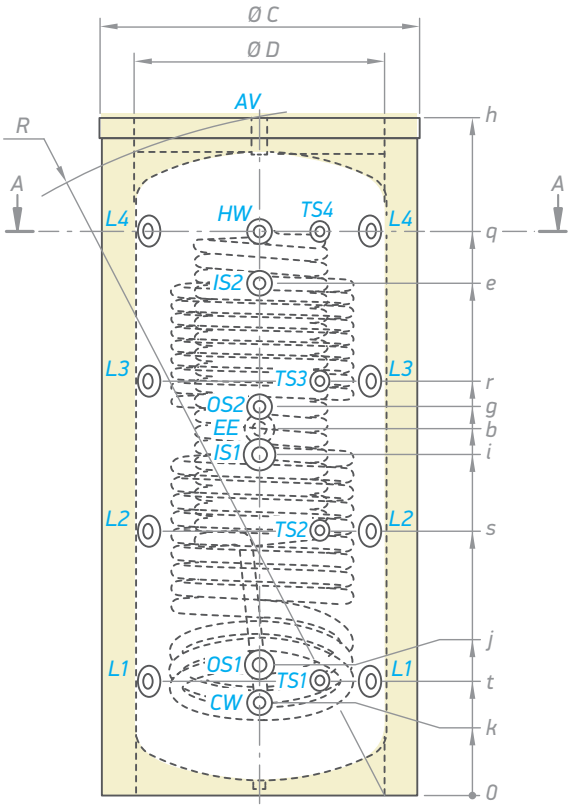

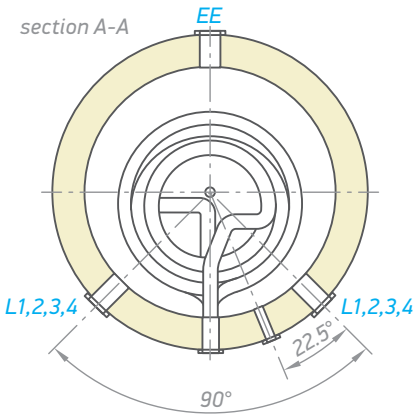

ЗА ВСИЧКИ МОДЕЛИ		
CW	вход за студена вода	G 1¼" B
HW	изход за топла вода	G 1¼" B
IS1-2	вход на топлообменника	G 1½" B
OS1-2	изход на топлообменника	G 1½" B
TS1-2-3-4	джоб за термосензор, нива 1-2-3-4	G ½"
EE	муфа за електрически елемент	G 1½"
AV	Обезвъздушаване	G 1½"
L1-2-3-4	нива 1-2-3-4	G 1½"

Обозначения на резбите съгласно EN ISO 228-1!

Размери ±5 mm		V 10/6 S2 800 95 HYG 5.5 HE C	V 10/9 S2 1000 95 HYG5.5 HE C
h	mm	1932	2132
b	mm	1051	1090
e	mm	1422	1574
g	mm	1164	1187
i	mm	964	966
j	mm	409	412
k	mm	290	290
q	mm	1500	1775
r	mm	1120	1304
s	mm	740	833
t	mm	360	362
R	mm	1967	2167
Ø C	mm	990	990
Ø D	mm	790	790

Комбинирани буферни съдове с хигиенен топлообменник от гофрирана неръждаема стомана | **с един** топлообменник | **от 500 L до 1000 L**

Модел		V 11S 500 75 HYG 5.0	V 10 S 800 95 HYG5.5 HE C	V 10 S 1000 95 HYG5.5 HE C
Артикулен номер	№	303534	303825	303822
Буферен съд с номинален капацитет	L	458	748	838
Нетно тегло	kg	150	188	214
Изолация	mm	50	100	100
Площ на топлообменник S1	**m²**	**1.65**	**2.23**	**2.23**
Площ на хигиенния топлообменник	**m²**	**5**	**5.5**	**5.5**
Капацитет на топлообменник S1	L	10	19.2	19.2
Капацитет на хигиенния топлообменник	L	26	28	28
Топлинни загуби ΔT 45K	W	95	128	136
Енергиен клас		C	C	C
Максимална работна температура на буферния съд	°C	95	95	95
Максимална работна температура на топлообменник S1 и S2	°C	110	110	110
Максимална работна температура на хигиенния топлообменник	°C	95	95	95
Номинално работно налягане на буферния съд	**bar**	**3**	**3**	**3**
Номинално работно налягане на топлообменник S1 и S2	bar	6	6	6
Номинално работно налягане на хигиенния топлообменник	bar	10	10	10

Високоефективна INSU PRO изолация за моделите 800 L и 1000 L (по заявка)

ПРИМЕРНА ИНСТАЛАЦИОННА СХЕМА

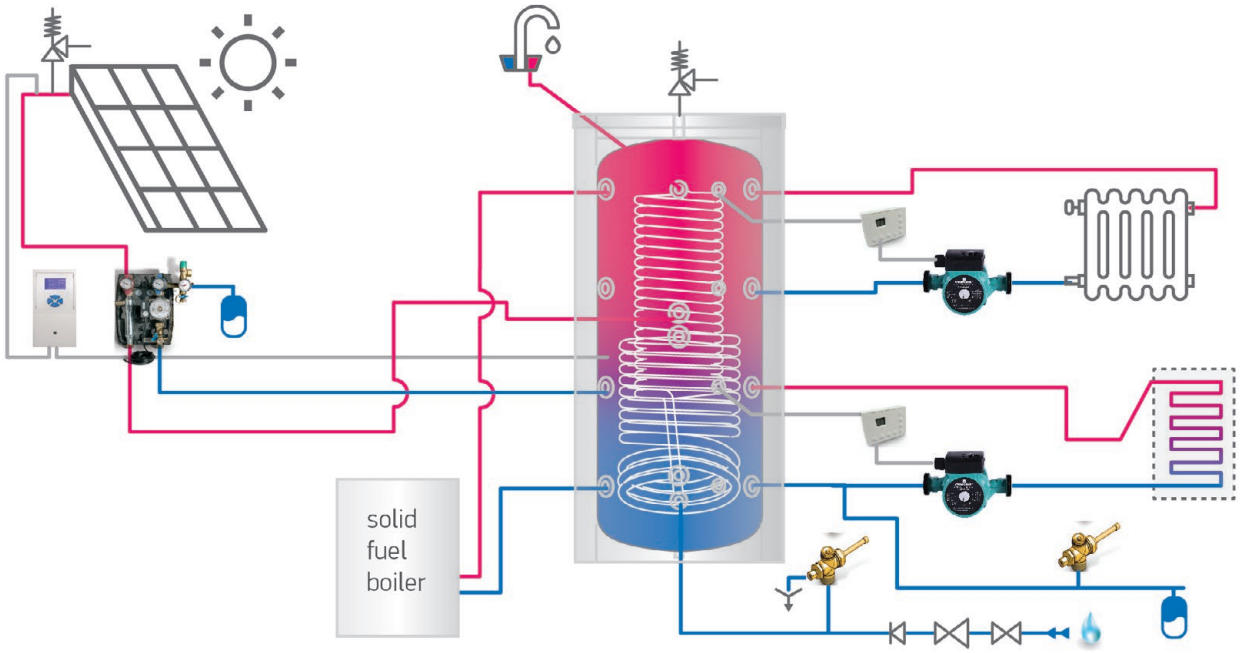

Комбинирани буферни съдове с хигиенен топлообменник от гофрирана неръждаема стомана | **с един** топлообменник | **от 500 L до 1000 L**

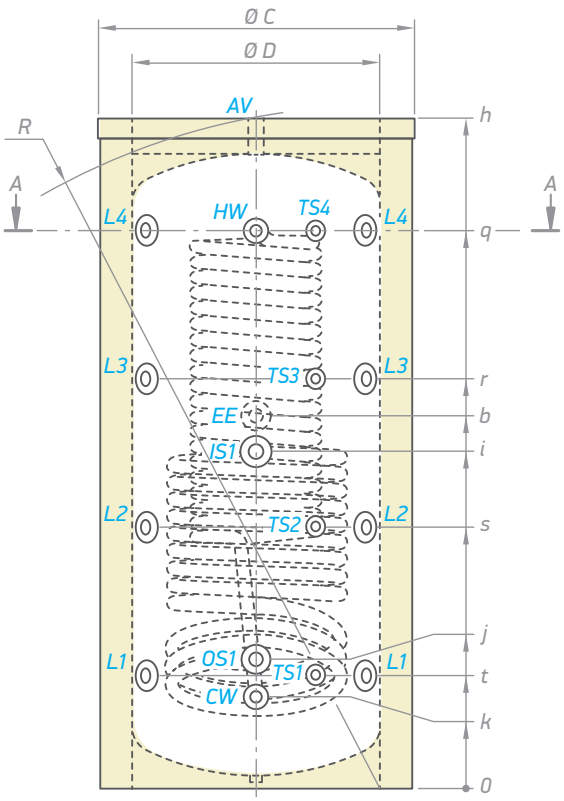

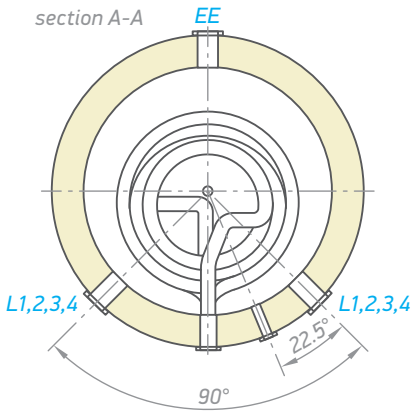

Модел		V 11S 500 75 HYG 5.0	V 10 S 800 95 HYG5.5 HE C V 10 S 1000 95 HYG5.5 HE C
CW	вход за студена вода	G 1" B	G 1¼" B
HW	изход за топла вода	G 1" B	G 1¼" B
IS1	вход на топлообменника	G 1" B	G 1½" B
OS1	изход на топлообменника	G 1" B	G 1½" B
TS1-2-3-4	джоб за термосензор, нива 1-2-3-4	G ½"	G ½"
EE	муфа за електрически елемент	G 1½"	G 1½"
AV	отвор обезвъздушаване	G 1½"	G 1½"
L1-2-3-4	нива 1-2-3-4	G 1½"	G 1½"

Обозначения на резбите съгласно EN ISO 228-1!

Размери ±5 mm		V 11S 500 75 HYG 5.0	V 10 S 800 95 HYG5.5 HE C	V 10 S 1000 95 HYG5.5 HE C
h	mm	1677	1932	2132
b	mm	820	1051	1090
i	mm	780	964	966
j	mm	307	409	412
k	mm	212	290	290
q	mm	1450	1500	1775
r	mm	1360	1120	1304
s	mm	624	740	833
t	mm	212	360	362
R	mm	1825	1967	2167
Ø C	mm	750	990	990
Ø D	mm	650	790	790

Комбинирани буферни съдове с хигиенен топлообменник от гофрирана неръждаема стомана | **от 500 L до 1000 L**

Модел		V 500 75 HYG 5.0	V 800 95 HYG 5.5 C	V 1000 95 HYG 5.5 C
Артикулен номер	№	303530	303844	303821
Буферен съд с номинален капацитет	L	470	757	874
Нетно тегло	kg	130	143	163
Изолация	mm	50	100	100
Площ на хигиенния топлообменник	**m²**	**5**	**5.5**	**5.5**
Капацитет на хигиенния топлообменник	L	26	28	28
Топлинни загуби ΔT 45K	W	95	128	136
Енергиен клас		C	C	C
Максимална работна температура на буферния съд	°C	95	95	95
Максимална работна температура на хигиенния топлообменник	°C	95	95	95
Номинално работно налягане на буферния съд	**bar**	**3**	**3**	**3**
Номинално работно налягане на хигиенния топлообменник	bar	10	10	10

Високоефективна INSU PRO изолация за моделите 800 L и 1000 L (по заявка)

ПРИМЕРНА ИНСТАЛАЦИОННА СХЕМА

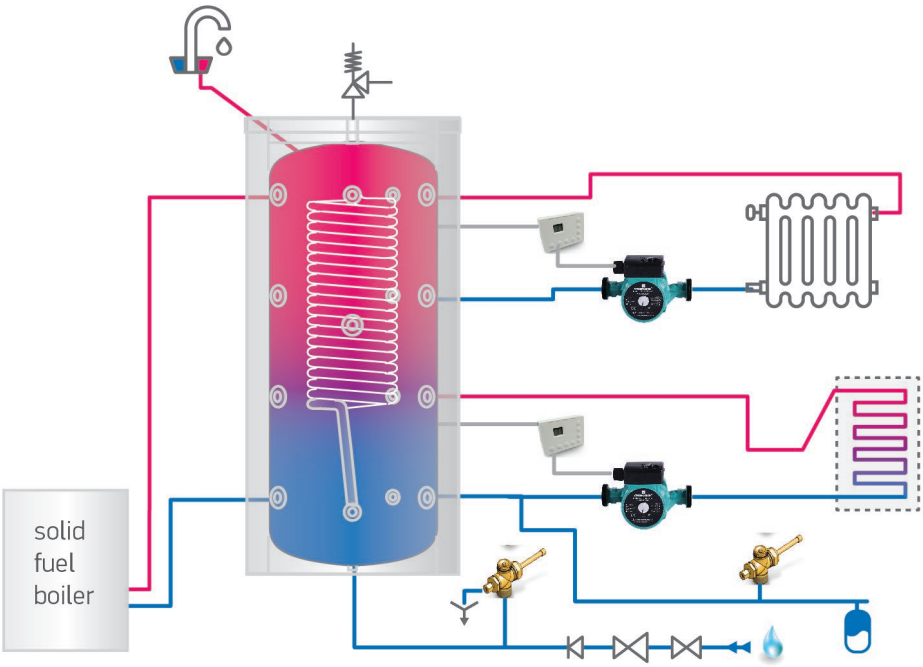

Комбинирани буферни съдове с хигиенен топлообменник от гофрирана неръждаема стомана | **от 500 L до 1000 L**

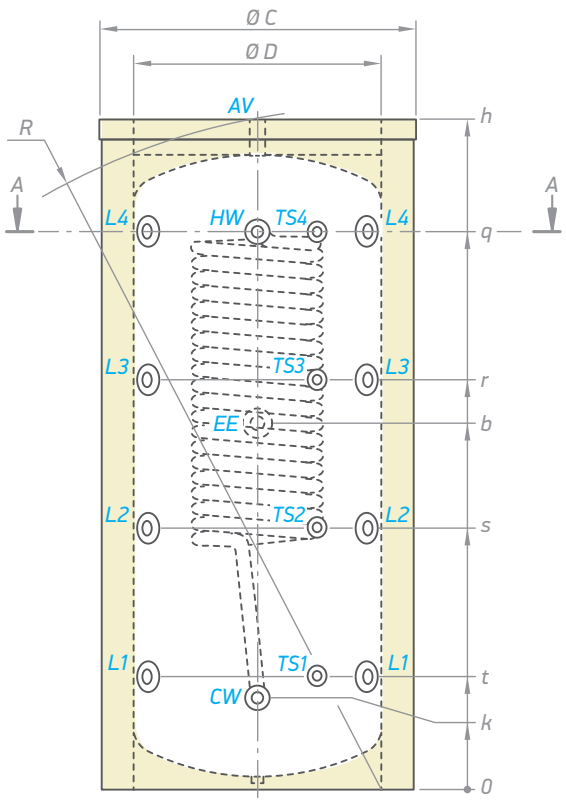

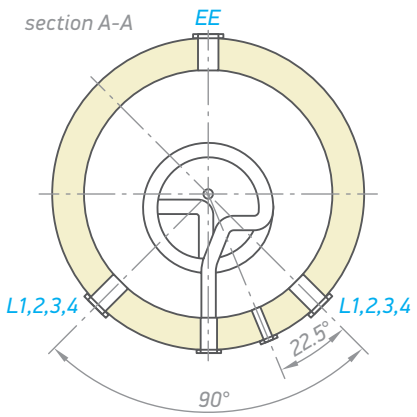

Модел		V 500 75 HYG 5.0	V 800 95 HYG5.5 C V 1000 95 HYG5.5 C
CW	вход за студена вода	G 1" B	G 1¼" B
HW	изход за топла вода	G 1" B	G 1¼" B
TS1-2-3-4	джоб за термосензор, нива 1-2-3-4	G ½"	G ½"
EE	муфа за електрически елемент	G 1½"	G 1½"
AV	Обезвъздушаване	G 1½"	G ¾"
L1-2-3-4	нива 1-2-3-4	G 1½"	G 1½"

Обозначения на резбите съгласно EN ISO 228-1!

Размери ±5 mm		V 500 75 HYG 5.0	V 800 95 HYG 5.5 C	V 1000 95 HYG 5.5 C
h	mm	1677	1932	2132
b	mm	820	1051	1090
k	mm	212	290	290
q	mm	1450	1500	1775
r	mm	1360	1120	1304
s	mm	624	740	833
t	mm	212	360	362
R	mm	1825	1967	2167
Ø C	mm	750	990	990
Ø D	mm	650	790	790

КОМБИНИРАНИ БУФЕРНИ СЪДОВЕ С ВГРАДЕНИ ЕМАЙЛИРАНИ БОЙЛЕРИ ЗА БИТОВА ГОРЕЩА ВОДА (ВГРАДЕНИ ЕДИН В ДРУГ ВОДОСЪДЪРЖАТЕЛИ)

10 Bar

3 Bar

ПРЕДИМСТВА

КОМБИНИРАНИ БУФЕРНИ СЪДОВЕ С ВГРАДЕНИ ЕМАЙЛИРАНИ БОЙЛЕРИ ЗА БИТОВА ГОРЕЩА ВОДА

Комбинирани съдове вградени един в друг - буфер с обем от 600 L до 1500 L и вграден емайлиран бойлер за производство на битова гореща вода с обем от 150 L до 300 L:

- с два топлообменника в буферния водосъдържател
- с един топлообменник в буферния водосъдържател
- без топлообменници

Предимства:

- Устойчиво емайлирано покритие на вътрешния водосъдържател.
- Високоефективна INSU PRO изолация за моделите 800 L и 1500 L (по заявка)
- Термоиндикатор
- Сервизен отвор за лесна поддръжка.
- Опция за монтаж на нагревателен елемент
- Възможност за монтаж на терморегулатор
- Възможност за монтаж на термосонда
- Топлообменници с голяма повърхност

Комбинирани буферни съдове **с вградени емайлирани водосъдържатели** за битова гореща вода | **с два** топлообменника | **от 600 L до 1500 L**

Модел		V 15/7 S2 600 81 EV 150 40 C	V 12/9 S2 800 95 EV 200 45 C	V 15/9 S2 1000 95 EV 200 45 C	V 12/8 S2 1500 120 EV 300 55 C
Артикулен номер	№	303868	303864	303877	303861
Реален обем на буферния съд	L	408	569	655	1109
Реален обем на бойлера за БГВ	L	151	191	191	296
Нетно тегло	kg	203	264	298	390
Изолация	mm	100	100	100	100
Площ на топлообменник S1	**m²**	**2.25**	**2.89**	**3.3**	**3.47**
Площ на топлообменник S2	**m²**	**1.04**	**1.54**	**1.54**	**2.3**
Номинален обем на топлообменник S1	L	13.7	26.2	29	31.4
Номинален обем на топлообменник S2	L	6.4	9.4	9.4	20.5
Топлинни загуби ΔT 45K	W	116	128	135	158
Енергиен клас		C	C	C	C
Максимална работна температура на бойлера за БГВ	°C	95	95	95	95
Максимална работна температура на резервоара за топла вода	°C	95	95	95	95
Максимална работна температура на топлообменника	°C	110	110	110	110
Номинално работно налягане на буферния съд	**bar**	**3**	**3**	**3**	**3**
Номинално работно налягане на бойлера за БГВ	**bar**	**10**	**10**	**10**	**10**
Номинално работно налягане на топлообменника	bar	6	6	6	6

Високоефективна INSU PRO изолация за моделите 800 L и 1500 L (по заявка)

ПРИМЕРНА ИНСТАЛАЦИОННА СХЕМА

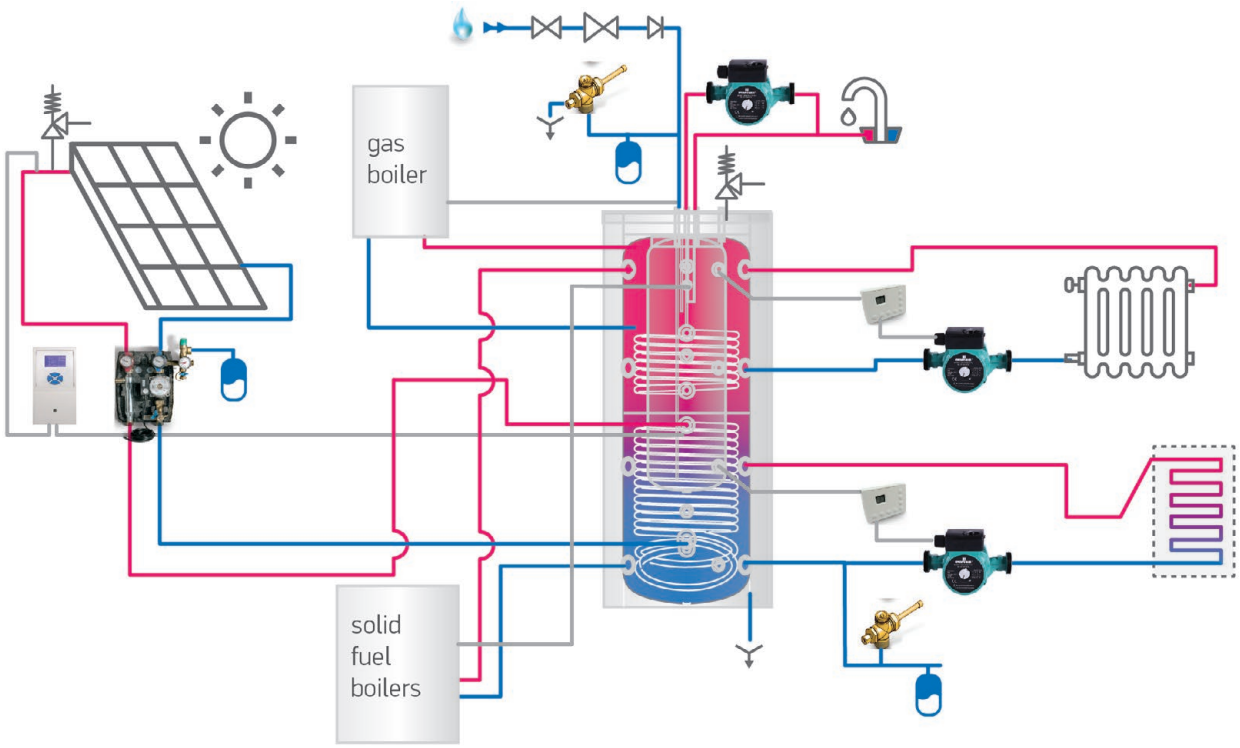

Комбинирани буферни съдове **с вградени емайлирани водосъдържатели** за битова гореща вода | **с два** топлообменника | **от 600 L до 1500 L**

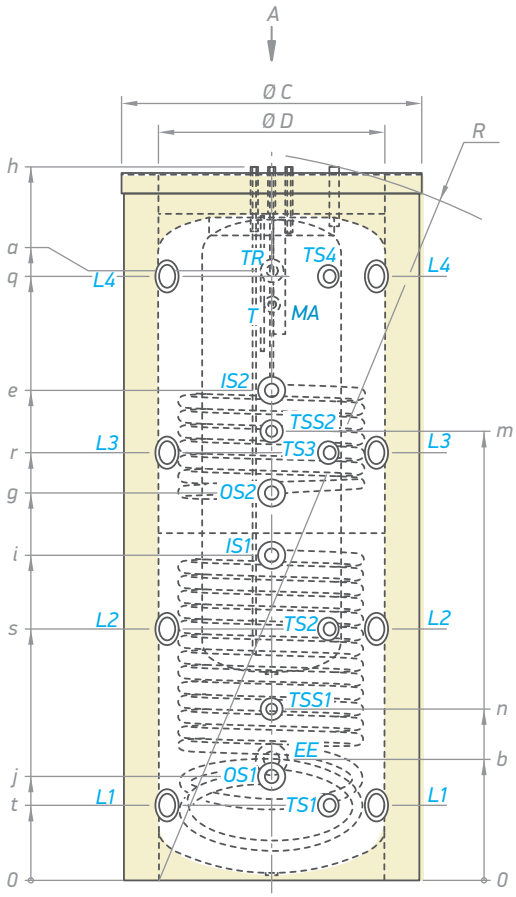

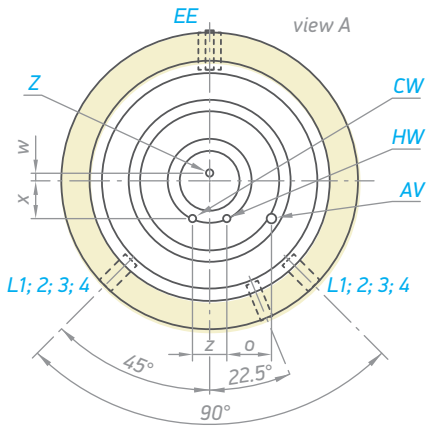

Модел		V 15/7 S2 600 81 EV 150 40 C	V 12/9 S2 800 95 EV 200 45 C / V 15/9 S2 1000 95 EV 200 45 C	V 12/8 S2 1500 120 EV 300 55 C
CW	вход за студена вода	G ½" B	G 1" B	G 1" B
HW	изход за топла вода	G ½" B	G 1" B	G 1" B
IS1	вход на топлообменника	G 1"	G 1½"	G 1½" B
IS2	вход на топлообменника	G 1"	G 1"	G 1½" B
OS1	изход на топлообменника	G 1"	G 1½"	G 1½" B
OS2	изход на топлообменника	G 1"	G 1"	G 1½" B
Z	рециркулация	G 1½" B	G 1½" B	G 1½" B
T	термометър	Ø 14 x 1.5	Ø 14 x 1.5	Ø 14 x 1.5
TR	муфа за терморегулатор	G ½"	G ½"	G ½"
TS1-2-3-4	джоб за термосензор, нива 1-2-3-4	G ½"	G ½"	G ½"
TSS1-2	джоб за термосензор за топлообменник	G ½"	G ½"	G ½"
EE	муфа за електрически елемент	G 1½"	G 1½"	G 1½"
AV	Обезвъздушаване	G ½"	G ½"	G ½"
L1-2-3-4	нива 1-2-3-4	G 1½"	G 1½"	G 2" B
MA	Магнезиев анод 1	M8	M8	M8

Обозначения на резбите съгласно EN ISO 228-1!

Размери ±5 mm		V 15/7 S2 600 81 EV 150 40 C	V 12/9 S2 800 95 EV 200 45 C	V 15/9 S2 1000 95 EV 200 45 C	V 12/8 S2 1500 120 EV 300 55 C
h	mm	2065	1956	2141	2216
a	mm	1747	1600	1795	1740
b	mm	307	400	400	470
e	mm	1408	1509	1747	1733
g	mm	1107	1122	1360	1293
i	mm	934	1022	1187	1087
j	mm	289	362	362	427
m	mm	1257	1387	1502	1461
n	mm	489	582	582	647
o	mm	130	150	150	150
q	mm	1738	1502	1775	1726
r	mm	1230	1122	1304	1293
s	mm	722	742	833	860
t	mm	214	362	362	427
w	mm	22	22	22	22
x	mm	110	100	100	110
z	mm	100	100	100	100
R	mm	2121	2045	2236	2238
Ø C	mm	850	990	990	1200
Ø D	mm	650	790	790	1000

Комбинирани буферни съдове **с вградени емайлирани водосъдържатели** за битова гореща вода | **с един** топлообменник | **от 600 L до 1500 L**

Модел		V 15 S 600 81 EV 150 40 C	V 12 S 800 95 EV 200 45 C	V 15 S 1000 95 EV 200 45 C	V 12 S 1500 120 EV 300 55 C
Артикулен номер	№	303866	303849	303876	303846
Обем на буферния съд	L	416	579	666	1134
Обем на бойлера за БГВ	L	151	191	191	296
Нетно тегло	kg	188	241	274	353
Изолация	mm	100	100	100	100
Площ на топлообменник S1	**m²**	**2.25**	**2.89**	**3.3**	**3.47**
Номинален обем на топлообменник S1	L	13.7	26.2	29	31.4
Топлинни загуби ΔT 45K	W	116	128	136	158
Енергиен клас		C	C	C	C
Максимална работна температура на буферния съд	°C	95	95	95	95
Максимална работна температура на бойлера за БГВ	°C	95	95	95	95
Максимална работна температура на топлообменника	°C	110	110	110	110
Номинално работно налягане на буферния съд	**bar**	**3**	**3**	**3**	**3**
Номинално работно налягане на бойлера за БГВ	**bar**	**10**	**10**	**10**	**10**
Номинално работно налягане на топлообменника	bar	6	6	6	6

Високоефективна INSU PRO изолация за моделите 800 L и 1500 L (по заявка)

ПРИМЕРНА ИНСТАЛАЦИОННА СХЕМА

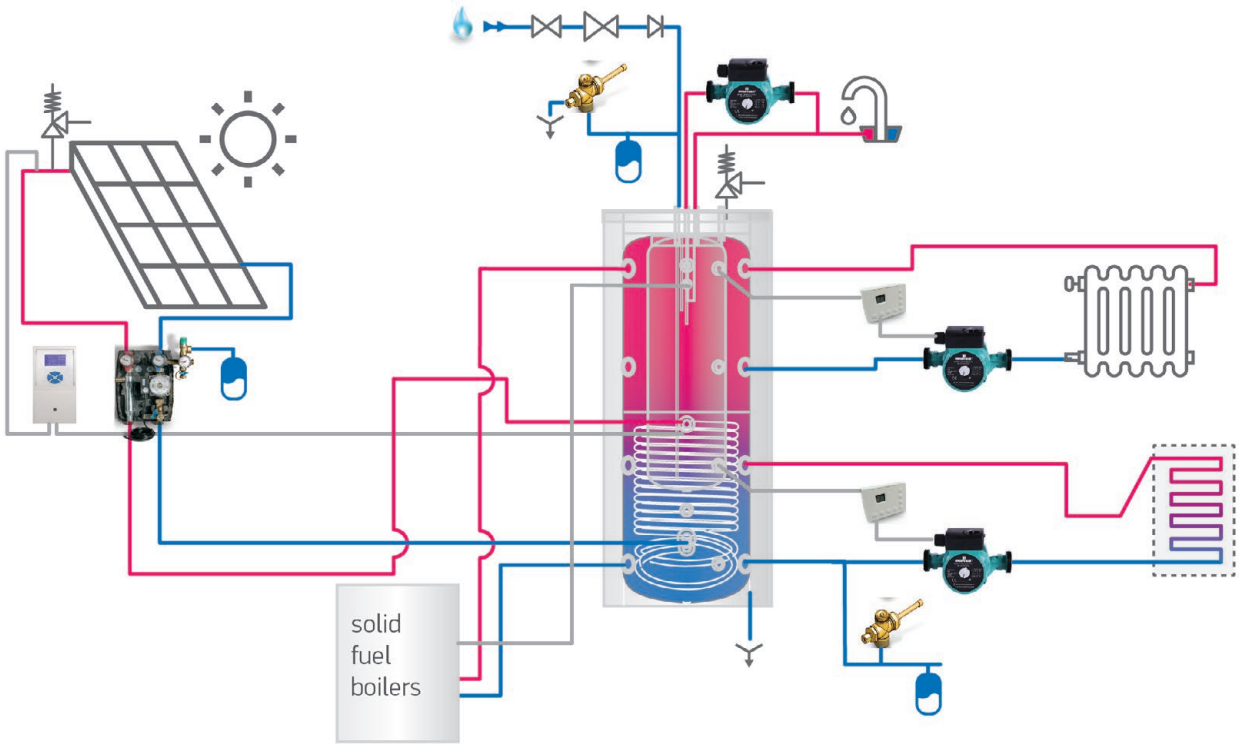

Комбинирани буферни съдове **с вградени емайлирани водосъдържатели** за битова гореща вода | **с един** топлообменник | **от 600 L до 1500 L**

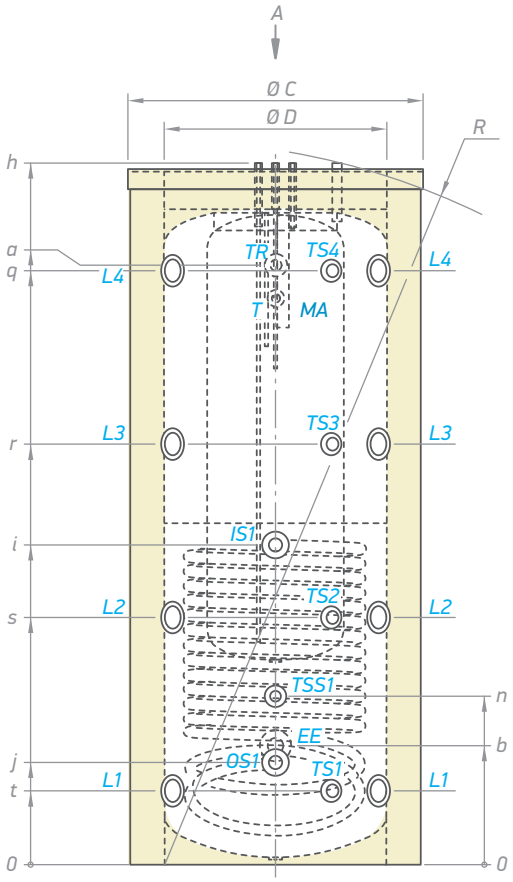

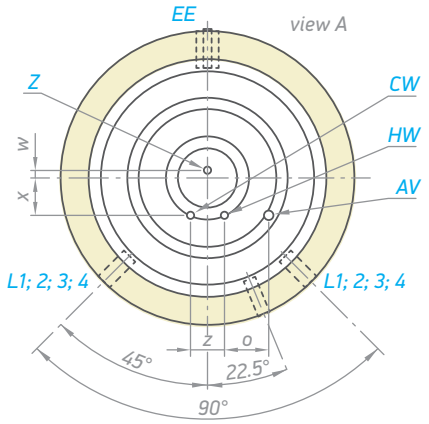

Модел		V 15 S 600 81 EV 150 40 C	V 12 S 800 95 EV 200 45 C V 15 S 1000 95 EV 200 45 C	V 12 S 1500 120 EV 300 55 C
CW	вход за студена вода	G ½" B	G 1" B	G 1" B
HW	изход за топла вода	G ½" B	G 1" B	G 1" B
IS1	вход на топлообменника	G 1"	G 1½" B	G 1½" B
OS1	изход на топлообменника	G 1"	G 1½" B	G 1½" B
Z	рециркулация	G ½" B	G ½" B	G ½" B
T	термометър	Ø 14 x 1.5	Ø 14 x 1.5	Ø 14 x 1.5
TR	муфа за терморегулатор	G ½"	G ½"	G ½"
TS1-2-3-4	джоб за термосензор, нива 1-2-3-4	G ½"	G ½"	G ½"
TSS1	джоб за термосензор за топлообменник	G ½"	G ½"	G ½"
EE	муфа за електрически елемент	G 1½"	G 1½"	G 1½"
AV	Обезвъздушаване	G ½"	G ½"	G ½"
L1-2-3-4	нива 1-2-3-4	G 1½"	G 1½"	G 2" B
MA	Магнезиев анод 1	M8	M8	M8

Обозначения на резбите съгласно EN ISO 228-1!

Размери ±5 mm		V 15 S 600 81 EV 150 40 C	V 12 S 800 95 EV 200 45 C	V 15 S 1000 95 EV 200 45 C	V 12 S 1500 120 EV 300 55 C
h	mm	2065	1956	2141	2216
a	mm	1747	1600	1795	1740
b	mm	307	400	400	470
i	mm	934	1022	1187	1087
j	mm	289	362	362	427
n	mm	489	582	582	647
o	mm	130	150	150	150
q	mm	1738	1502	1775	1726
r	mm	1230	1122	1304	1293
s	mm	722	742	833	860
t	mm	214	362	362	427
w	mm	22	22	22	22
x	mm	110	100	100	110
z	mm	100	100	100	100
R	mm	2121	2045	2236	2238
Ø C	mm	850	990	990	1200
Ø D	mm	650	790	790	1000

Комбинирани буферни съдове **с вградени емайлирани водосъдържатели** за битова гореща вода | **без** топлообменник | **от 600 L до 1500 L**

Модел		V 600 81 EV 150 40 C	V 800 95 EV 200 45 C	V 1000 95 EV 200 45 C	V 1500 120 EV 300 55 C
Артикулен номер	№	303871	303874	303875	303869
Обем на буферния съд	L	433	608	702	1170
Обем на бойлера за БГВ	L	151	191	191	296
Нетно тегло	kg	161	193	220	295
Изолация	mm	100	100	100	100
Топлинни загуби ΔT 45K	W	116	128	136	158
Енергиен клас		C	C	C	C
Максимална работна температура на буферния съд	°C	95	95	95	95
Максимална работна температура на бойлера за БГВ	°C	95	95	95	95
Номинално работно налягане на буферния съд	bar	3	3	3	3
Номинално работно налягане на бойлера за БГВ	bar	10	10	10	10

Високоефективна INSU PRO изолация за моделите 800 L и 1500 L (по заявка)

ПРИМЕРНА ИНСТАЛАЦИОННА СХЕМА

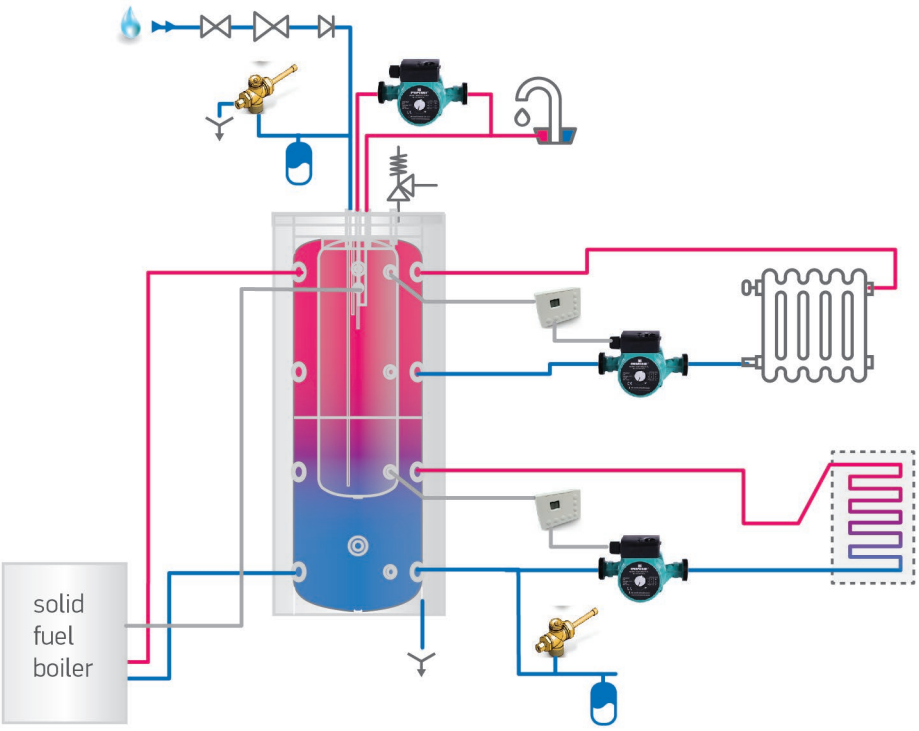

Комбинирани буферни съдове **с вградени емайлирани водосъдържатели** за битова гореща вода | **без** топлообменник | **от 600 L до 1500 L**

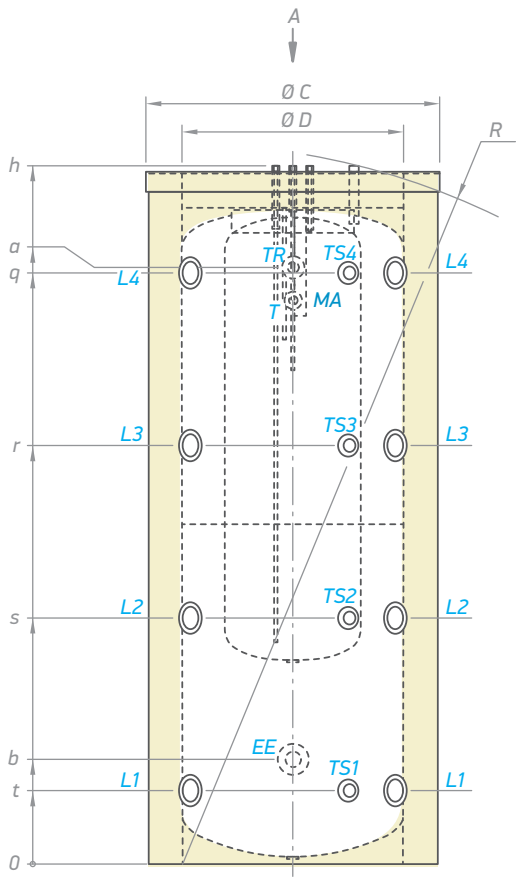

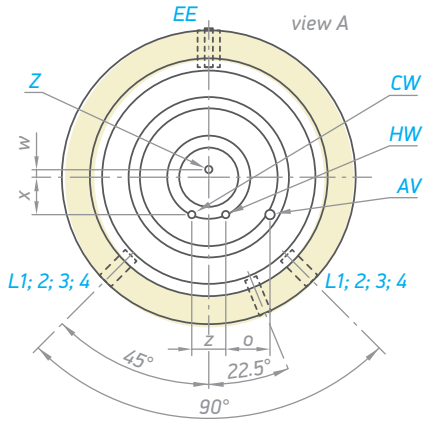

Модел		V 600 81 EV 150 40 C	V 800 95 EV 200 45 C V 1000 95 EV 200 45 C	V 1500 120 EV 300 55 C
CW	вход за студена вода	G ½" B	G 1" B	G 1" B
HW	изход за топла вода	G ½" B	G 1" B	G 1" B
Z	рециркулация	G ½" B	G ½" B	G ½" B
T	термометър	Ø 14 x 1.5	Ø 14 x 1.5	Ø 14 x 1.5
TR	муфа за терморегулатор	G ½"	G ½"	G ½"
TS1-2-3-4	джоб за термосензор, нива 1-2-3-4	G ½"	G ½"	G ½"
EE	муфа за електрически елемент	G 1½"	G 1½"	G 1½"
AV	Обезвъздушаване	G ½"	G ½"	G ½"
L1-2-3-4	нива 1-2-3-4	G 1½"	G 1½"	G 2" B
MA	Магнезиев анод 1	M8	M8	M8

Обозначения на резбите съгласно EN ISO 228-1!

Размери ±5 mm		V 600 81 EV 150 40 C	V 800 95 EV 200 45 C	V 1000 95 EV 200 45 C	V 1500 120 EV 300 55 C
h	mm	2065	1956	2141	2216
a	mm	1747	1600	1795	1740
b	mm	307	400	400	470
o	mm	130	150	150	150
q	mm	1738	1502	1775	1726
r	mm	1230	1122	1304	1293
s	mm	722	742	833	860
t	mm	214	362	362	427
w	mm	22	22	22	22
x	mm	110	100	100	110
z	mm	100	100	100	100
R	mm	2121	2045	2236	2238
Ø C	mm	850	990	990	1200
Ø D	mm	650	790	790	1000

СЛЪНЧЕВИ СИСТЕМИ

ПРЕДИМСТВА

СИСТЕМИ, РАБОТЕЩИ СЪС СЛЪНЧЕВА ЕНЕРГИЯ

Предимства:

- Нагрява се директно от слънчевата радиация
- Полиуретанова изолация с висока плътност на бойлера за вода
- Изолация с каменна вата на соларния панел
- Предлага се стойка за плоски и наклонени покриви
- Пълен комплект за свързване, включен в доставката
- Сертифициран от Solar Keymark
- Помпена група
- Соларен контролер

Модел		SP 08 200 CSL	SP 08 260 CSL
Артикулен номер		421600	421602
Площ на абсорбера	m^2	1.8	2.37
Празно тегло	kg	36.5	45
Покритие		селективно	селективно
Коефициент на абсорбция	%	95	95
Отражателна способност	%	5	5
Макс. работно налягане	bar	10	10
Брой абсорберни тръби	бр.	8	11
Топлоносител		разтвор на пропилен гликол	разтвор на пропилен гликол
Номинален обем на абсорбера	L	1.28	1.64
Присъединителни връзки	mm	Ø 22	Ø 22
КПД на колектора (абсорбера)	%	77	78
Коефициент на топлинните загуби	W/m^2K	3.95	3.77
Коефициент на топлинните загуби	W/m^2K^2	0.016	0.015

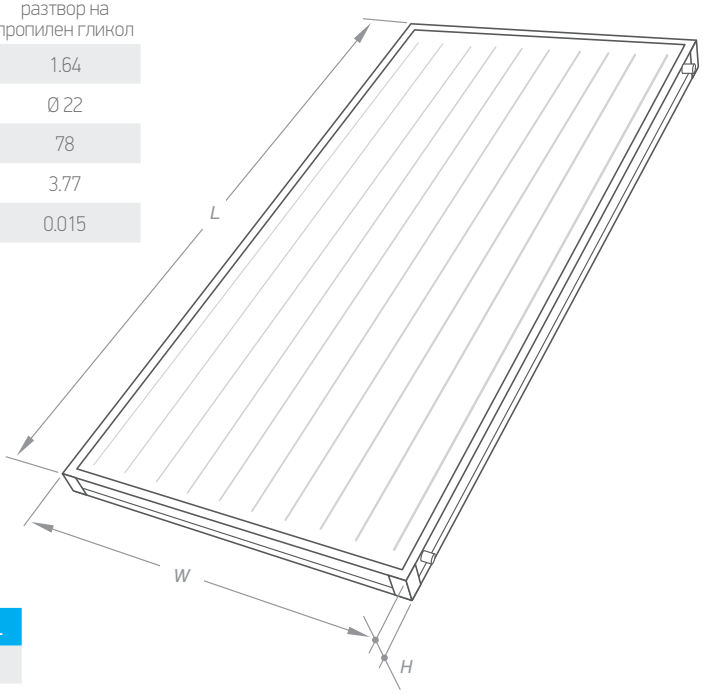

Размери		SP 08 200 CSL	SP 08 260 CSL
L	mm	2030	2030
W	mm	1030	1280
H	mm	80	80

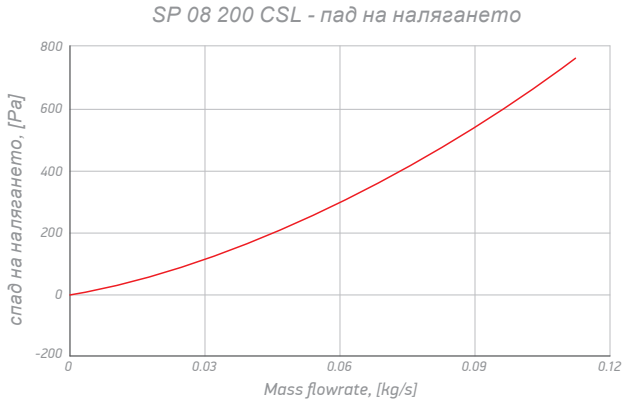

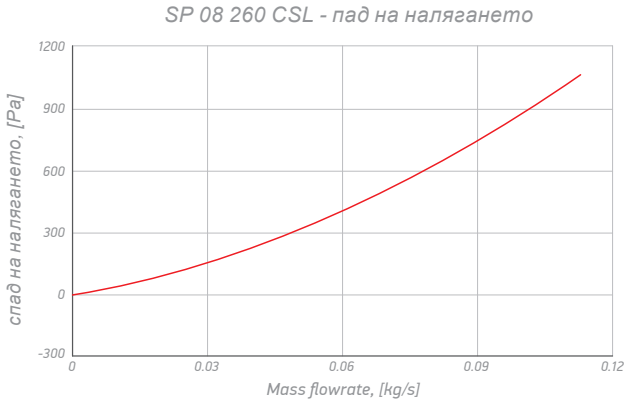

Модел		SS 150 SP08	SS 200 SP08	SS 300 SP08	SS 500-6 SP08
Артикулен номер	№	301673	301675	301676	301677
Брой потребители		2-3	3-4	4-5	6-7
Максимално количество топла вода	L	147	225	330	553
Вид соларен панел		1 x SP 08 200 CSL	2 x SP 08 200 CSL	2 x SP08 200 CSL	3 x SP08 200 CSL
Модел слънчев бойлер за БГВ		EU GCV9S 150 44 20 B11 TSRP	EV 7/5S2 200 60 F40 TP2	EV 10/7S2 300 65 F41 TP2	EV 15/7S2 500 75 F42 TP2
Модел помпена група		FlowBox 8010-S	FlowBox 8010-S	FlowBox 8010-S	FlowBox 8010-E
Разширителен съд		S12L	S12L	S12L	S24L
Модел на контролера		RS02P	RS02P	RS02P	ECOSOL-E
Пропилен гликол - 5 L	бр.	1	2	3	3
Стойка за соларен панел		1 x MK-SR/FR-SP08	1 x MK-SR/FR-SP08 200 двойна	1 x MK-SR/FR-SP08 200 двойна	1 x MK-SR/FR-SP08 1 x MK-SR/FR-SP08 200 двойна
Връзки вход-изход		1 x ръчен вентилационен отвор 2 x капачка 22 mm 1 x нипел Ø 22 - ¾"	1 x ръчен вентилационен отвор 2 x капачка 22 mm 1 x нипел Ø 22 - ¾" 2 x нипел Ø 22 - Ø 22	1 x ръчен вентилационен отвор 2 x капачка 22 mm 1 x нипел Ø 22 - ¾" 2 x нипел Ø 22 - Ø 22	1 x ръчен вентилационен отвор 2 x капачка 22mm 1 x нипел Ø 22 - ¾" 2 x нипел Ø 22 - Ø 22 2 x гъвкав маркуч 4 x нипел Ø 22 - 1"
Размери на опаковката (Д x Ш x В)	mm	820 x 1280 x 2460	820 x 1280 x 2460	1200 x 1280 x 2460	1200 x 1280 x 2460

Всички системи са проектирани за ширина между ~ 35°N и 50°N и височина между ~ 0 m и 1000 m! За повече подробности относно проектирането на системата вижте ръководството за експлоатация!

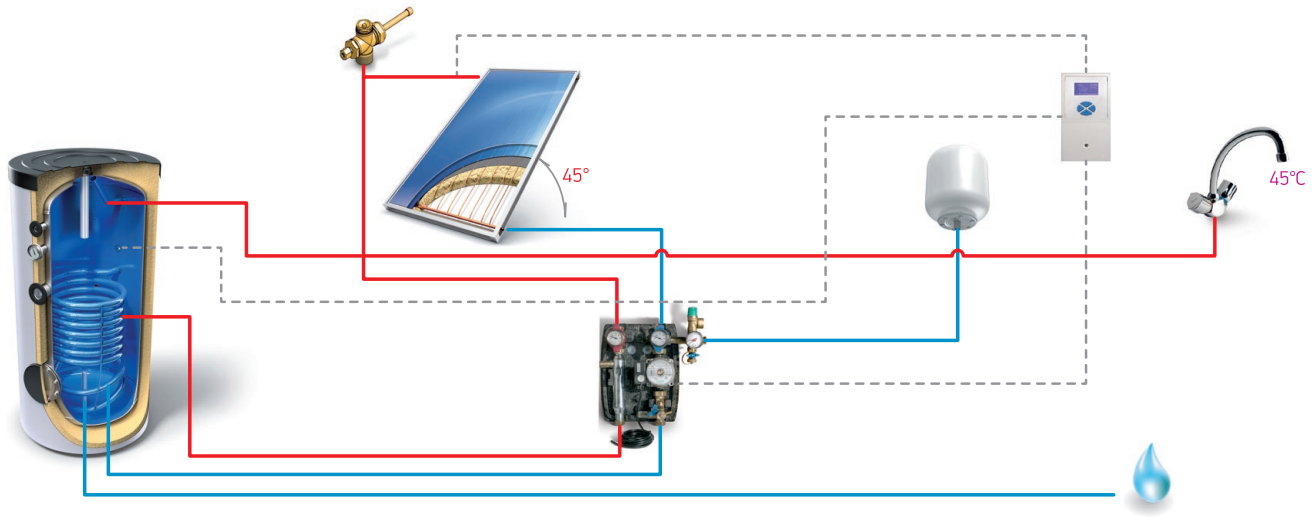

ИМЕ	№ на артикул	Номинален обем, L	Височина, mm	Свързване	Максимално работно налягане, bar	Максимална работна температура,°C
Разширителен съд – в съответствие с Директива за съоръженията под налягане 2014/68/EC (PED), модул H1						
S 12 L	421170	12	350	¾"	10	130
S 24 L	421171					

Соларен контролер – цифрова система за управление на слънчева топлоцентрала:					
		Ширина, mm	Височина, mm	Дълбочина, mm	Описание
ECOSOL-E	422366	110	163	52	Програмируема цифрова система за управление за слънчеви топлинни инсталации, включително соларни колектори, циркулационни помпи и/или разклонителни вентили, резервоари за съхранение и вградено отопление. В допълнение към основната функция на температурния диференциален регулатор, разполага с множество опции за управление на разположението и дизайна на инсталацията с различна сложност и за оптимизиране на цялостната производителност на инсталацията; позволява постигането на значителни икономии на енергия благодарение на възможността за задвижване на помпи с висока ефективност и управление на сензорите за дебит – универсално електрозахранване; – LCD с графична подсветка; – двуцветен LED за диагностика/сигнализация; – 3 сензорни клавиша със звукова обратна връзка; – 4 входа за сонди PT1000 или NTC; – 1 вход за дебитомер; – 4 релейни изхода, от които 2 ШИМ изхода; – изолация тип SELV; – може да се монтира на стената или в електрически контролен панел.
PT1000		-	-	-	
NTC		-	-	-	

RS02P	422364	100	70	36	Програмируем цифров контролер за слънчеви топлинни системи, оборудвани със соларен колектор, високоефективна циркулационна помпа, резервоар за съхранение и поддръжка за отопление. Освен основната си функция на температурен диференциален регулатор, това устройство е в състояние да оптимизира работата на слънчевата топлинна система благодарение на възможността за задвижване на ШИМ модулираща помпа, като също така предлага няколко функции за защита на системата. Неговите характеристики, както и опростеният дизайн и лесният за употреба интерфейс, правят този продукт подходящ за различни видове слънчеви топлинни системи. – 2-цифрен 7-сегментен дисплей; – 3 LED светлини за диагностика/сигнализация; – 3 бутона за настройка; – 3 входа за сонди тип PT1000 или NTC (10K@25°C b=3435 или 1,65K@80°C b=3530); – 3 изхода: – 1 (без захранващ контакт) N.O. релеен изход; – 1 (12 VDC) ШИМ изход + 1 свързан (мрежово напрежение) N.O. релеен изход; – изолация тип SELV (изключително ниско безопасно напрежение); – възможен монтаж на стена или на електрически контролен панел.
PT1000		-	-	-	
NTC		-	-	-	

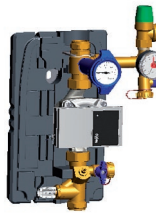

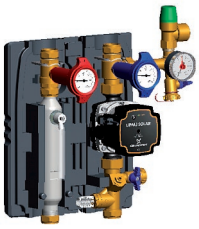

ИМЕ	№ на артикул					
Помпени групи						
		Размери, mm	Макс. работно налягане, bar	Максимална работна температура, °C	Дебитен обхват, L/min	Описание
FlowBox Solar FSB8010-S	420103	308x270x220	10	110	2-17	Готово за монтаж, компактно производство чрез слънчева енергия. Дължина на монтаж на помпата 130 mm – фабрично окабелен, балансиращ вентил WattFlow с кран за пълнене и източване, предпазен блок с манометър, соларен предпазен вентил 6 bar с кран за пълнене и източване, скоба за стена, включително гофрирана тръба за свързване с разширителен съд с включен регулируем метален ограничител на гравитационния поток, топлоизолация, компресионен фитинг 22 mm.
FlowBox Solar FSB8010-E	422365	308x250x200	10	110	4-36	Готов за монтаж, компактен соларен блок за управление. Дължина на монтаж на помпата 130 mm – фабрично окабелен, балансиращ вентил WattFlow с кран за пълнене и източване, предпазен блок с манометър, соларен предпазен вентил 6 bar с кран за пълнене и източване, скоба за стена, включително гофрирана тръба за свързване с разширителен съд с включен регулируем метален ограничител на гравитационния поток, топлоизолация от експандиран полипропилен, компресионен фитинг 22 mm.

Конектор и фитинг за соларен колектор		
		Свързване
Запушалка Ø 22	420100	Ø 22
Нипел Ø 22 - Ø 22	420099	Ø 22 - Ø 22

Комплект за свързване на един соларен колектор			
		Свързване	Комплект
Нипел NP-22-¾" (Ø 22 - ¾")	300839	Ø 22 - G¾"	1 бр
Запушалка Ø 22		Ø 22	2 бр
Ръчен обезвъздушител с гилза за термосензор		Ø 22 - ¾"	1 бр

Гъвкав комплект FH-22 за соларни панели			
		Свързване	Комплект
Гъвкава връзка 50 mm	300877	1"	2 бр
Нипел NP-22-1"		Ø 22 - 1"	4 бр

ИМЕ	№ на артикул	
Комплект за покрив		
		Описание
МК-SRFR-SP08 Монтажен комплект за единичен соларен панел SP08 200 / 260	421603	Доставя се напълно опакован, закодиран и с ръководство за монтаж. Наличен за: – плоски и наклонени покриви за един соларен панел SP08 200/260 CSL: модел МК-SRFR-SP08; – плоски и наклонени покриви за два соларни панела SP08 200 CSL: модел МК-SRDR-SP08 200 Double; – плоски и наклонени покриви за два соларни панела SP08 260 CSL: модел МК-SRDR-SP08 260 Double.
МК-SRDR-SP08 200 Double Монтажен комплект за два соларни панела SP08 200 CSL	421606	
МК-SRFR-SP08 260 Double Монтажен комплект за два соларни панела SP08 260 CSL	421605	
Концентрат на пропилен гликол		
Монопропилен гликол с висока чистота	421182	Нетоксична противозамръзваща течност. Доставя се в туби от 5 L (концентрат). Защита против замръзване на монопропиленгликол HP (концентрат) -60°C. Защита против замръзване на смес монопропиленгликол HP:Water (50:50) -30°C. Защита против замръзване на смес монопропиленгликол HP:Water (34:66) -20°C.

Дизайнът и техническите данни, посочени в каталога, подлежат на промяна без предизвестие.

TESY предлага различни видове нагревателни елементи с мощност от 3 kW до 12 kW:

- Plug and Play
- С вграден термостат
- Стандартна конфигурация с отделен термостат

Възможност за монтаж на един или два нагревателни елемента за отделните модели

Обем на съда	Мощност	Модел	№ на артикул	Описание
Електрически комплекти с включен фланец				
За съдове от 160 L до 500 L	3 kW	Електрически водонагревателен комплект 3 kW Plug and Play	301456	Комплектът включва: поз.2 гумено уплътнение поз.3 фланец G 1½" поз.7 нагревателен елемент 3000 W/230 V, с вграден термостат + термична защита 70 ±5°C/85 ±5°C шнур с щепсел (MB3000 ORW1_230V-64)
	3 kW	Електрически водонагревателен комплект 3 kW	301455	Комплектът включва: поз.2 гумено уплътнение поз.3 фланец G 1½" поз.7 неръждаем нагревателен елемент 3000 W/230 V- 3x230 V, L= 290 mm поз.9 външен термостат + термична защита
	4.5 kW	Електрически водонагревателен комплект 4.5 kW	301457	Комплектът включва: поз.2 гумено уплътнение поз.3 фланец G 1½" поз.7 неръждаем нагревателен елемент 4500 W/230 V- 3x230 V, L= 405 mm поз.9 външен термостат + термична защита
	6 kW	Електрически водонагревателен комплект 6 kW	305620	Комплектът включва: поз.2 гумено уплътнение поз.3 фланец G 1½" поз.7 неръждаем нагревателен елемент 6000 W/230 V- 3x230 V, L= 440 mm поз.9 външен термостат + термична защита
	3 kW	Електрически водонагревателен комплект 3 kW	305621	Комплектът включва: поз. 2 гумено уплътнение поз. 3 фланец G 1½" поз.7 неръждаем нагревателен елемент 3000 W/230 V - 3x230 V, L=290 mm поз. 9 вграден термостат + термична защита
	4.5 kW	Електрически водонагревателен комплект 4.5 kW	305622	Комплектът включва: поз. 2 гумено уплътнение поз. 3 фланец G 1½" поз.7 неръждаем нагревателен елемент 4500 W/230 V - 3x230 V, L=405 mm поз. 9 вграден термостат + термична защита
	6 kW	Електрически водонагревателен комплект 6 kW	305623	Комплектът включва: поз. 2 гумено уплътнение поз. 3 фланец G 1½" поз.7 неръждаем нагревателен елемент 4500 W/230 V - 3x230 V, L=440 mm поз. 9 вграден термостат + термична защита
Електрически комплекти без фланец				
За съдове от 800 L до 2000 L	4.5 kW	Електрически водонагревателен комплект 4.5 kW	300560	Комплектът включва: поз.7 неръждаем нагревателен елемент 4500 W/230 V- 3x230 V, L= 405 mm поз.9 външен термостат + термична защита
	6 kW	Електрически водонагревателен комплект 6 kW	300562	Комплектът включва: поз.7 неръждаем нагревателен елемент 6000 W/230 V- 3x230 V, L= 505 mm поз.9 външен термостат + термично изключване
	7.5 kW	Електрически водонагревателен комплект 7.5 kW	300564	Комплектът включва: поз.7 неръждаем нагревателен елемент 7500 W/400 - 3x230 V, L= 615 mm поз.9 външен термостат + термична защита
	12 kW	Електрически нагревателен комплект 12 kW 2"	304313	Комплектът включва: поз.7 неръждаем нагревателен елемент 12 000 W/400 - 3x230 V, L=520 mm, G2" поз.9 външен термостат + термична защита

Модел	Мощност	ИМЕ	№ на артикул	Описание
Фланец с фитинг за нагревателен елемент				
От 160 L до 500 L	3 kW 4.5 kW 6 kW	Капак за фланец с фитинг за нагревателен елемент (от 160 l до 500 l)	301459	Комплектът включва: поз.2 гумено уплътнение поз.3 капачен фланец с фитинг G 1½"
От 800 L до 2000 L	3 kW 4.5 kW 6 kW 7.5 kW	Капак за фланец с фитинг за нагревателен елемент (от 800 l до 2000 l)	305496	Комплектът включва: поз.2 гумено уплътнение поз.3 капачен фланец с фитинг G 1½"
От 800 L до 2000 L	12 kW	Капак за фланец с фитинг за нагревателен елемент (от 800 l до 2000 l)	305497	Комплектът включва: поз.2 гумено уплътнение поз.3 капачен фланец с фитинг G2"

Обем на съда	Мощност	Модел	№ на артикул	Описание
Нагревателни елементи и термостати				
За съдове от 160 L до 500 L	3 kW	Plug and Play електрически нагревателен елемент	300910	Електрически нагревателен елемент 3000 W / 230 V с вграден термостат и термична защита 70 ±5°C/85 ±5°C, шнур с щепсел (MB3000 ORW1_230V-64)
	3 kW	Електрически нагревателен елемент 3 kW	300570	неръждаем нагревателен елемент 3000 W / 230 V- 400 V, L= 290 mm
	4.5 kW	Електрически нагревателен елемент 4.5 kW	300571	неръждаем нагревателен елемент 4500 W / 230 V- 400 V, L= 405 mm
	6 kW	Електрически нагревателен елемент 6 kW	305618	неръждаем нагревателен елемент 6000 W / 230 V- 400 V, L= 440 mm
		Комбиниран външен терморегулатор	300592	Термостат + термична защита
За съдове от 800 L до 2000 L	6 kW	Електрически нагревателен елемент 6 kW	300573	неръждаем нагревателен елемент 6000 W / 230 V- 400 V, L= 505 mm
	7.5 kW	Електрически нагревателен елемент 7.5 kW	300575	неръждаем нагревателен елемент 7500 W / 400 V, L= 615 mm
	12 kW	Електрически нагревателен елемент 12 kW	300569	неръждаем нагревателен елемент 12000 W / 400 V, L= 520 mm
		Комбиниран външен терморегулатор	300593	Термостат + термична защита
Електрически нагревателни елементи с вграден термостат и термична защита				
За съдове от 160 L до 500 L	3kW	Електрически нагревател 3kW	305558	неръждаем нагревателен елемент 3000W/230V - 400V, L= 290mm вграден капилярен термостат и термична защита, IP 65, резба 1 1/2", без шнур
	4.5kW	Електрически нагревател 4.5kW	305364	неръждаем нагревателен елемент 4500W/230V - 400V, L= 405mm вграден капилярен термостат и термична защита, IP 65, резба 1 1/2", без шнур
	6kW	Електрически нагревател 6kW	305365	неръждаем нагревателен елемент 6000W/230V - 400V, L= 440mm вграден капилярен термостат и термична защита, IP 65, резба 1 1/2", без шнур
За съдове от 800 L до 2000 L	6kW	Електрически нагревател 6kW	305365	неръждаем нагревателен елемент 6000W/230V - 400V, L= 505mm вграден капилярен термостат и термична защита, IP 65, резба 1 1/2", без шнур
	7.5kW	Електрически нагревател 7.5kW	305366	неръждаем нагревателен елемент 7500W/ - 400V, L= 615mm вграден капилярен термостат и термична защита, IP 65, резба 1 1/2", без шнур
За бойлери под стенни газови котли 120L и 160L	3kW	Електрически нагревател UGT 3kW	305619	неръждаем нагревателен елемент 3000W/230V, L= 700mm вграден капилярен термостат и термична защита, IP 65, резба 1 1/2", шнур с щепсел

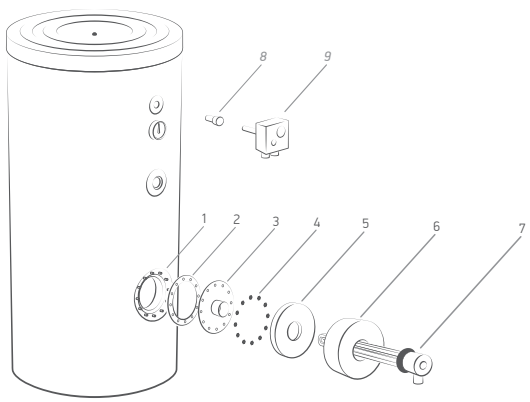

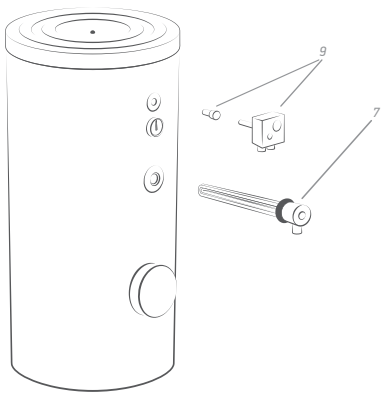

Вид фланец	Приложимо за резервоари с обем
DN 120	От 160 L до 500 L
DN 180	От 800 L до 2000 L

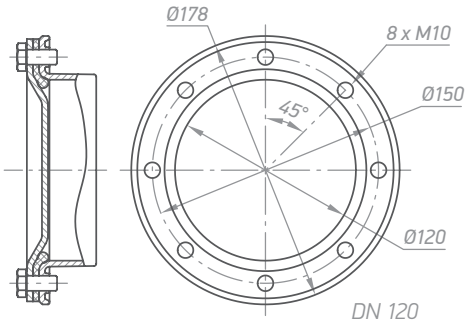

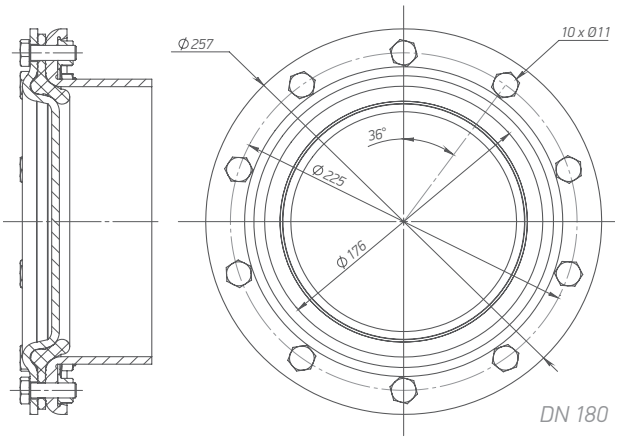

ИМЕ	№ на артикул	
Буферни резервоари за термопомпени системи		
		Описание
Буфери ACS AC	303580	Комплект от 6 пластмасови капачки с K-flex и защита от влага
ТАПА ACS HEX ACF 100-200L	305424	6 бр метални тапи G1.1/2"
ACS ТЕРМОКОМПЛЕКТ ACF 100-200L	305425	2 бр месингови ръкави за термоджобовете

ТЕСИ ООД
София парк, сграда 16 В, етаж 2
1766 София, България

www.tesy.bg

Настоящият каталог е маркетингов материал и не представлява оферта.
За специфични модели се обърнете към Вашия търговски представител.

Авторки права © Всички права запазени, версия 1 2022 - ТЕСИ ООД